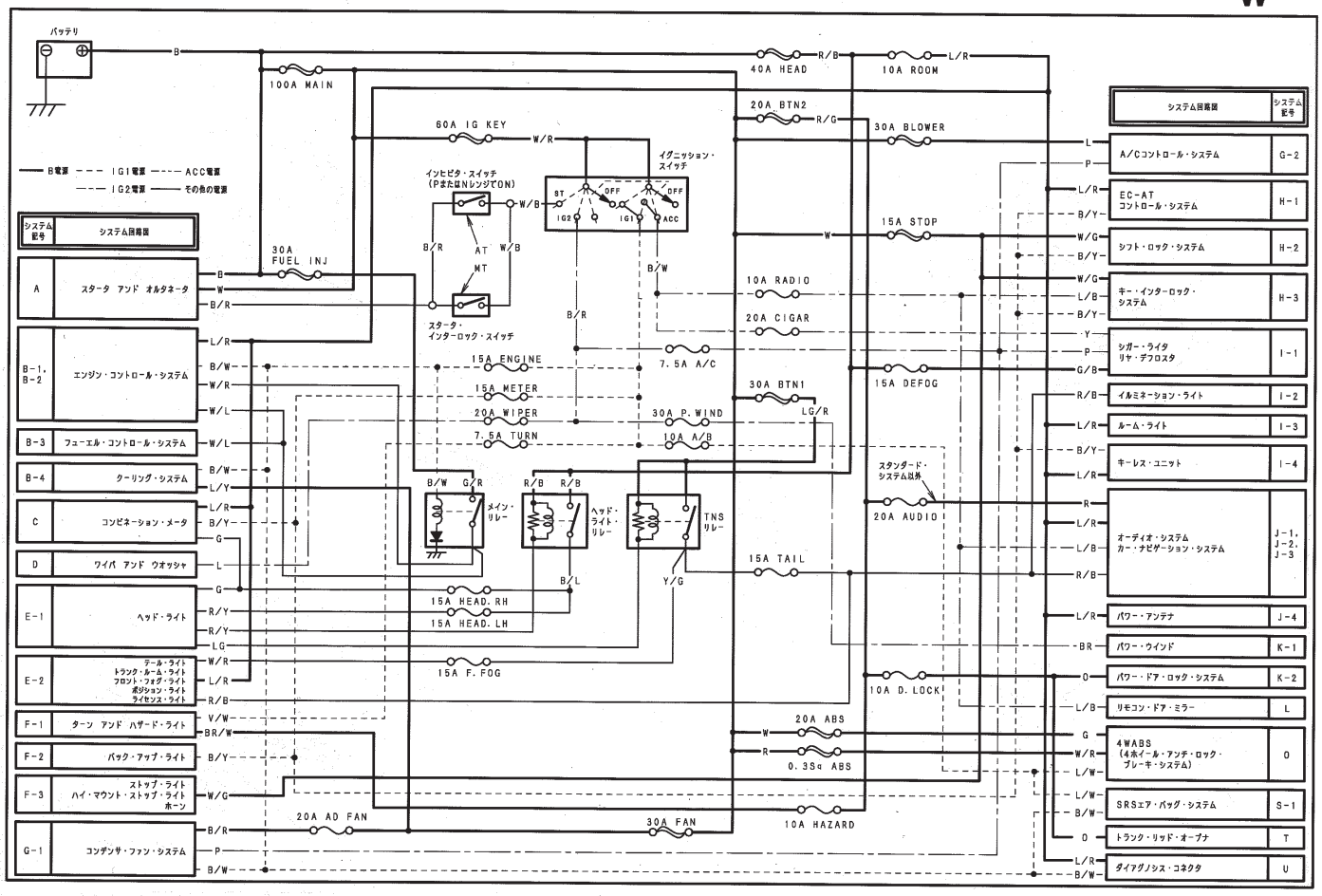
バッテリ
B
100A MAIN
40A HEAD
R/B
10A ROOM
L/R
60A IG KEY
W/R
20A BTN2
R/G
30A BLOWER
B電源
IG1電源
ACC電源
IG2電源
その他の電源
インヒビタ・スイッチ
(PまたはNレンジでON)
W/B
AT
MT
B/R
W/B
ST
OFF
IG2
IG1
ACC
イグニッション・スイッチ
B/W
スタータ・インターロック・スイッチ
30A FUEL INJ
15A STOP
W
10A RADIO
20A CIGAR
7.5A A/C
15A ENGINE
15A METER
20A WIPER
7.5A TURN
30A P. WIND
10A A/B
30A BTN1
LG/R
15A DEFOG
B/W
G/R
メイン・リレー
R/B
ヘッド・ライト・リレー
TNS リレー
Y/G
B/L
15A HEAD. RH
15A HEAD. LH
15A TAIL
スタンダード・システム以外
20A AUDIO
15A F. FOG
10A D. LOCK
20A ABS
0.3Sq ABS
20A AD FAN
30A FAN
10A HAZARD
システム記号
システム回路図
A
スタータ アンド オルタネータ
B-1, B-2
エンジン・コントロール・システム
B-3
フューエル・コントロール・システム
B-4
クーリング・システム
C
コンビネーション・メータ
D
ワイパ アンド ウオッシャ
E-1
ヘッド・ライト
E-2
テール・ライト
トランク・ルーム・ライト
フロント・フォグ・ライト
ポジション・ライト
ライセンス・ライト
F-1
ターン アンド ハザード・ライト
F-2
バック・アップ・ライト
F-3
ストップ・ライト
ハイ・マウント・ストップ・ライト
ホーン
G-1
コンデンサ・ファン・システム
A/Cコントロール・システム
G-2
EC-AT コントロール・システム
H-1
シフト・ロック・システム
H-2
キー・インターロック・システム
H-3
シガー・ライタ
リヤ・デフロスタ
I-1
イルミネーション・ライト
I-2
ルーム・ライト
I-3
キーレス・ユニット
I-4
オーディオ・システム
カー・ナビゲーション・システム
J-1, J-2, J-3
パワー・アンテナ
J-4
パワー・ウインド
K-1
パワー・ドア・ロック・システム
K-2
リモコン・ドア・ミラー
L
4WABS
(4ホイール・アンチ・ロック・ブレーキ・システム)
O
SRSエア・バッグ・システム
S-1
トランク・リッド・オープナ
T
ダイアグノシス・コネクタ
U

エンジン・コントロール・システム（BP-VE［RS］）

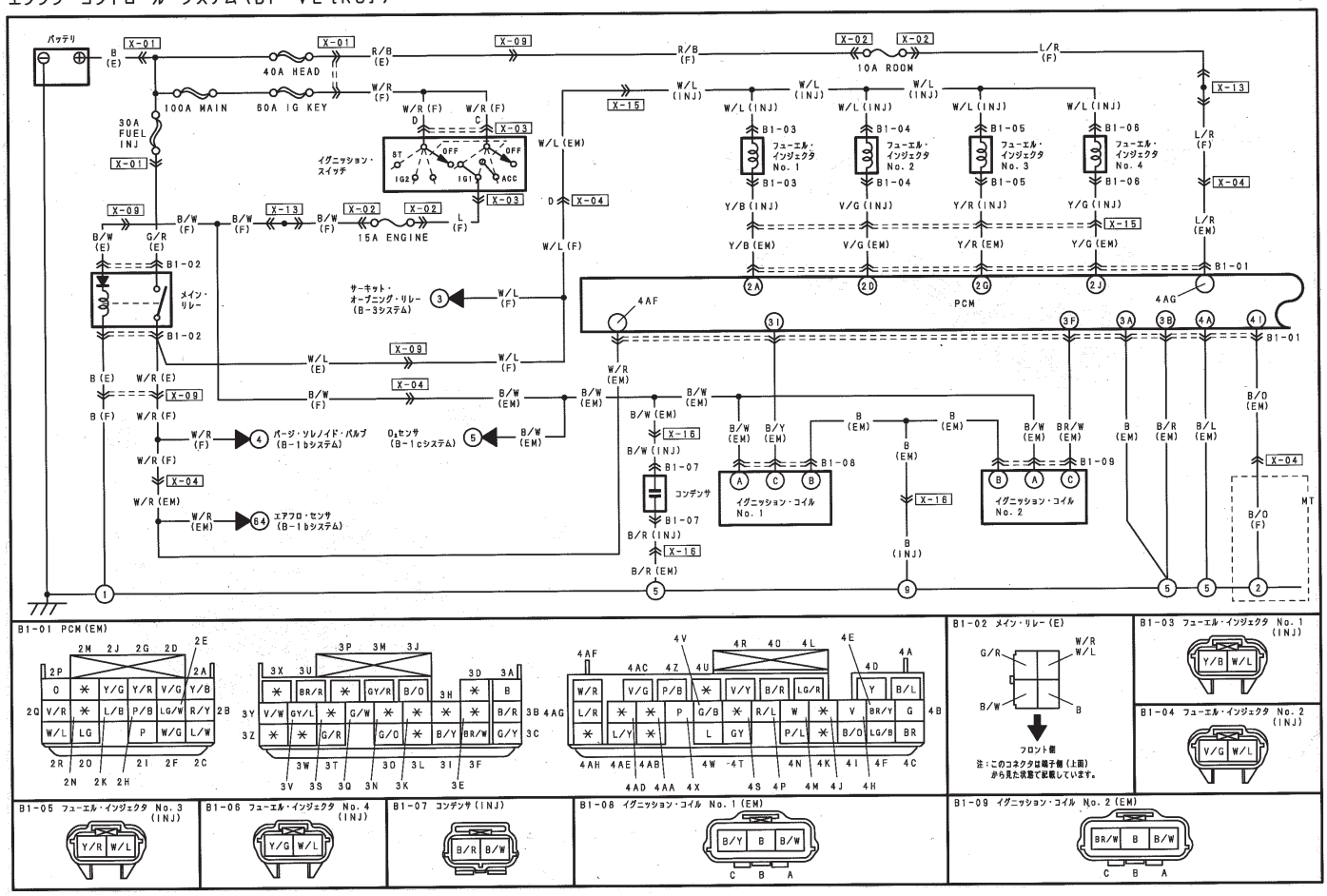

ハーネス・シンボル：(F) (E) (R)

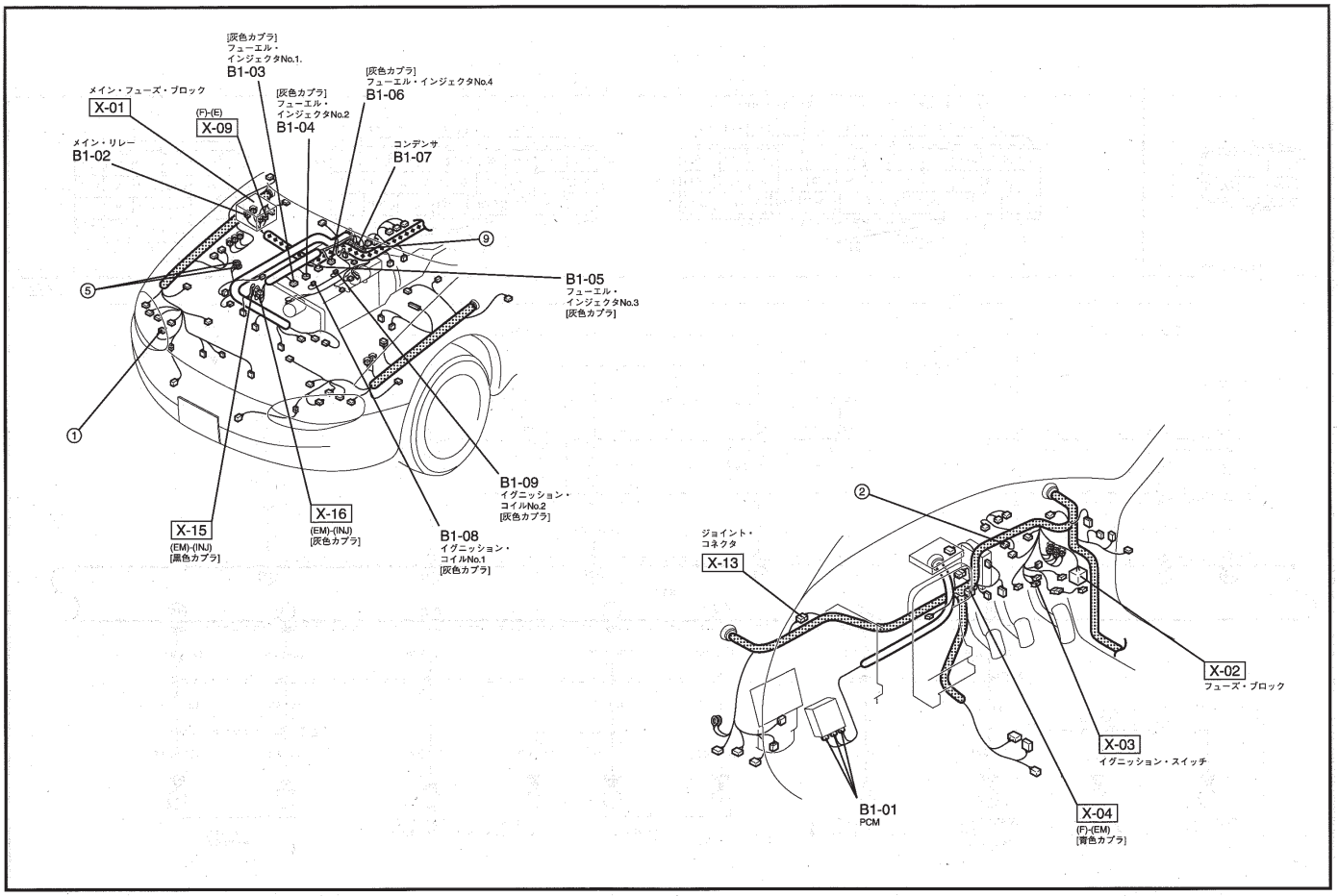

エンジン・コントロール・システム（BP-VE［RS］）

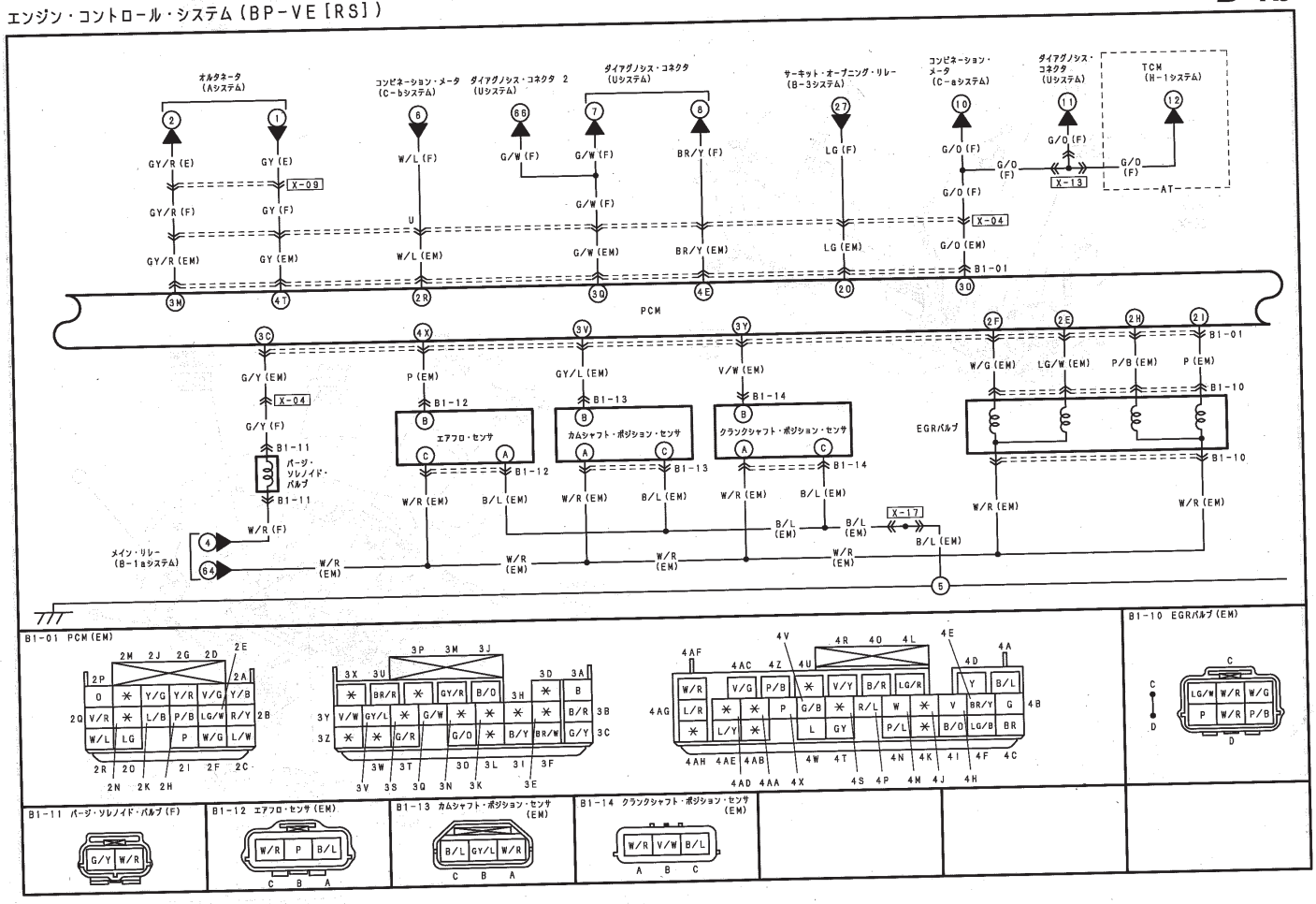

ハーネス・シンボル：(F) (E) (R)

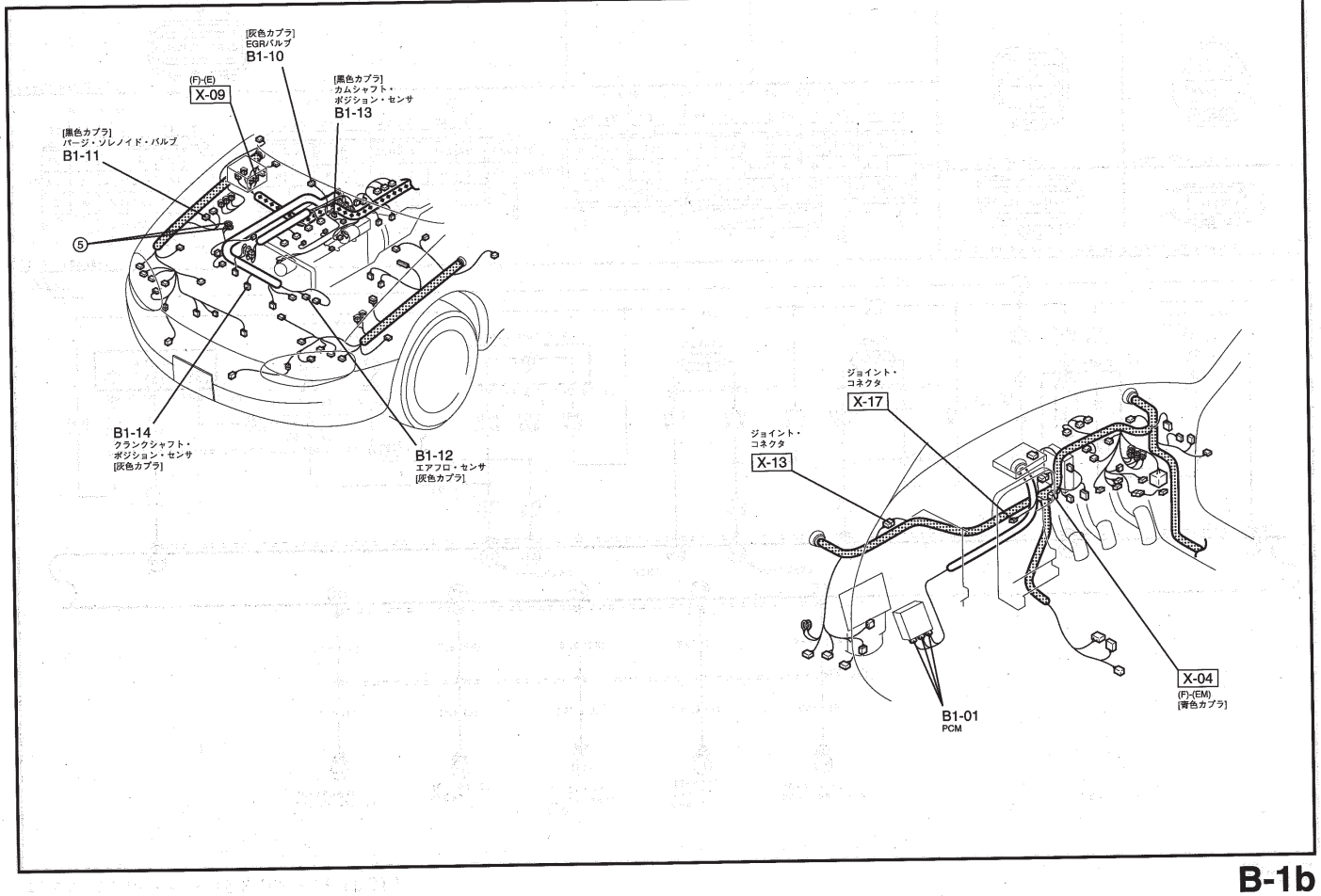

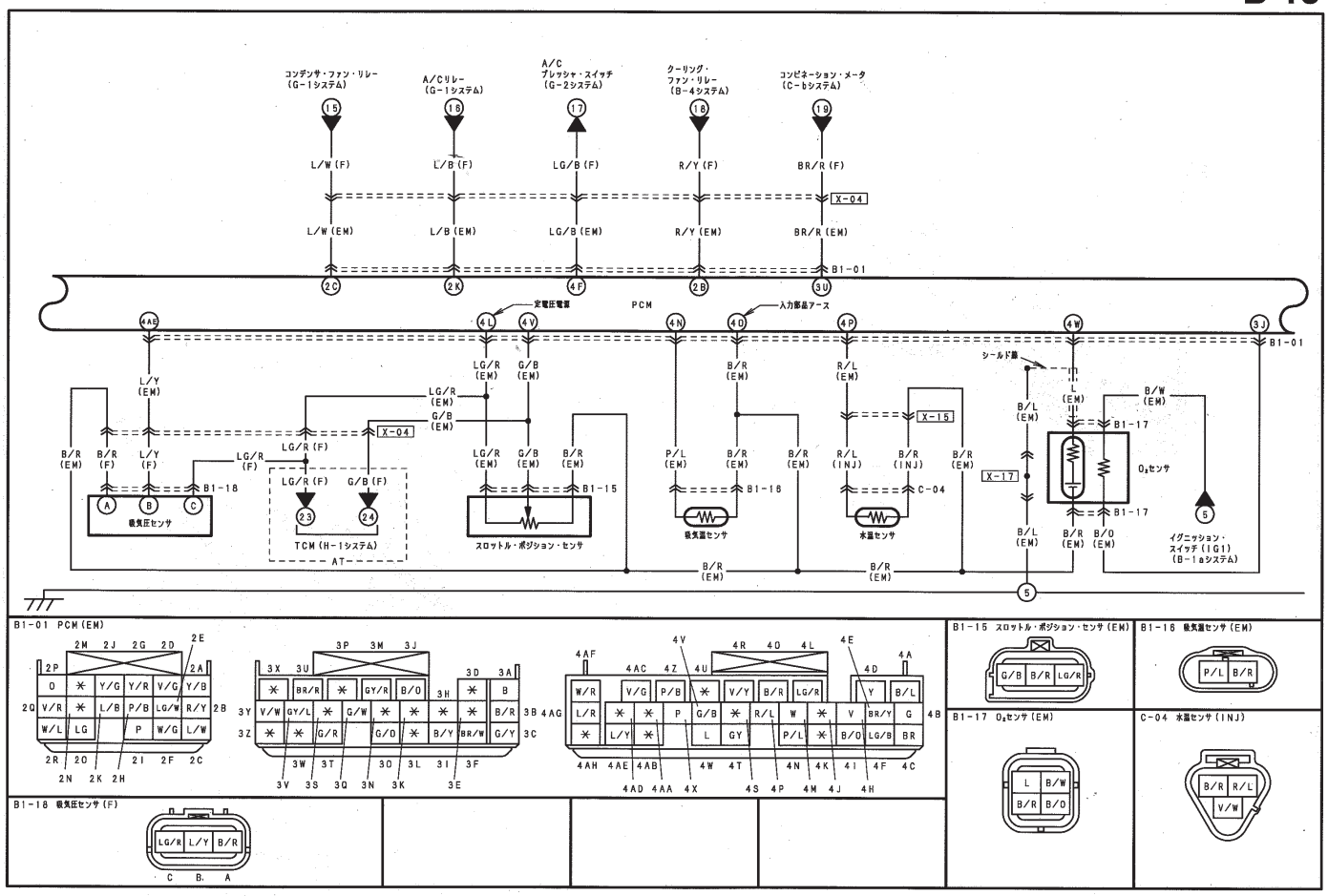

ハーネス・シンボル：（F）（E）（R）

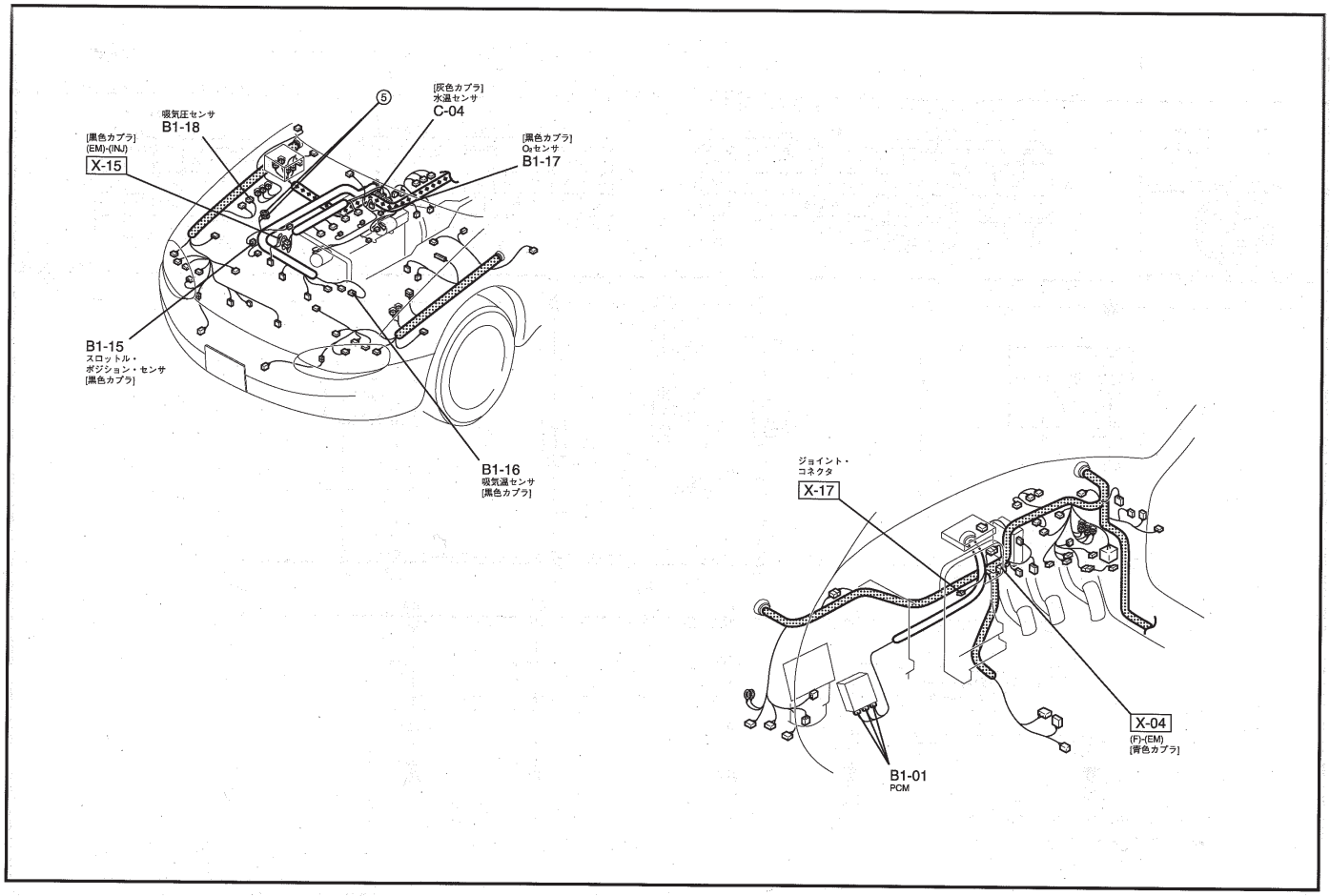

エンジン・コントロール・システム（BP-VE［RS］）

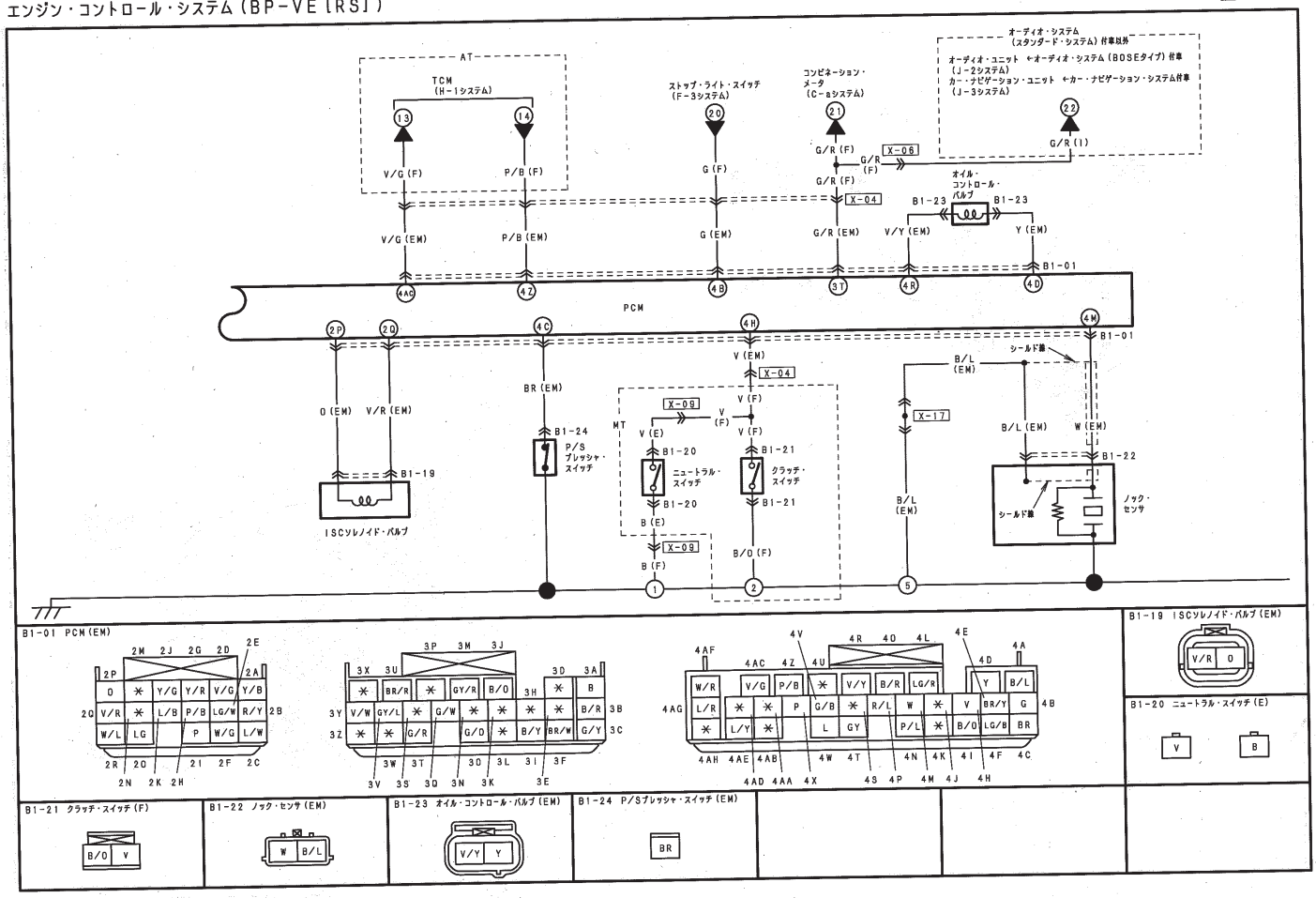

ハーネス・シンボル：(F) (E) (R)

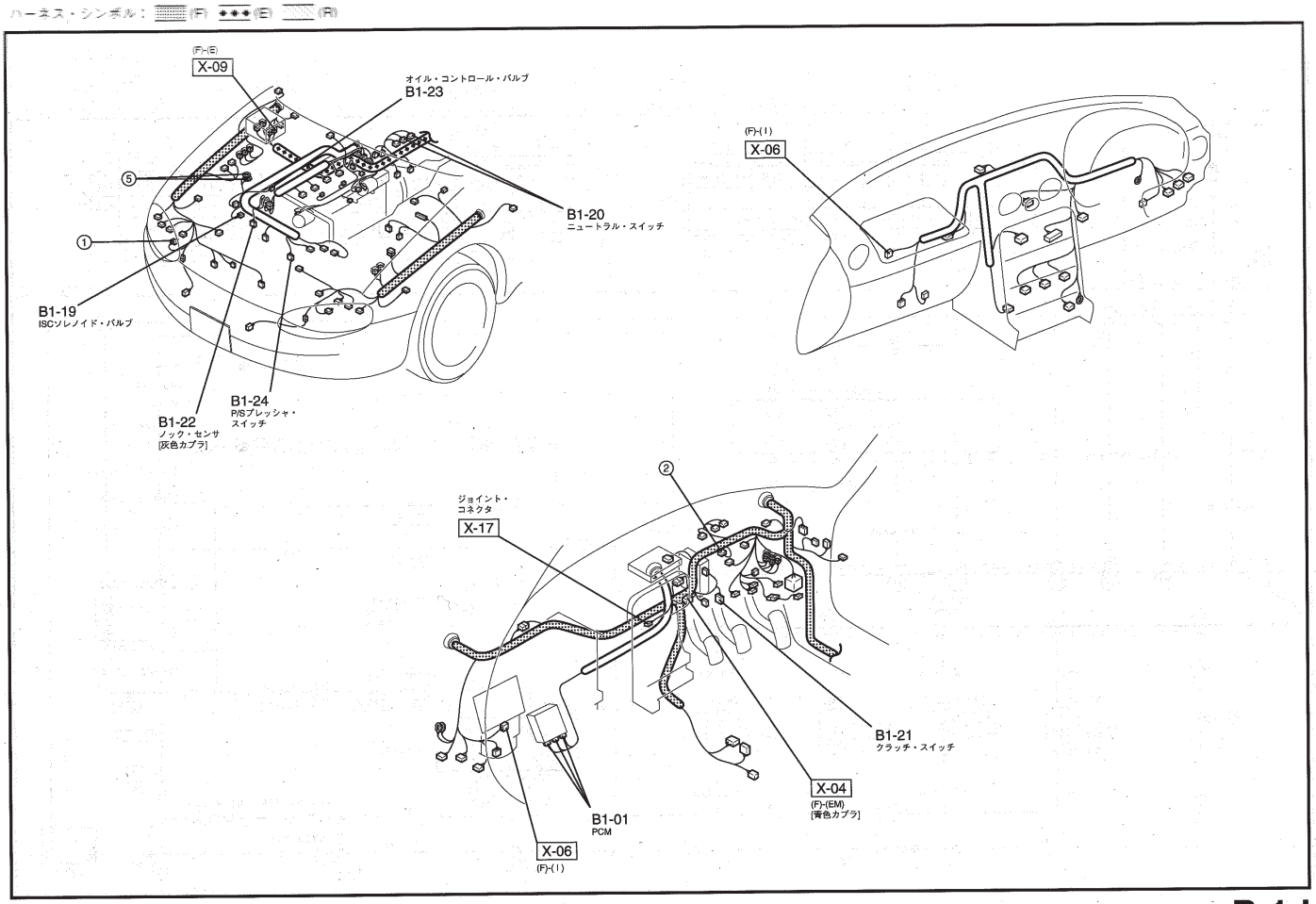

エンジン・コントロール・システム（B6－ZE［RS］）

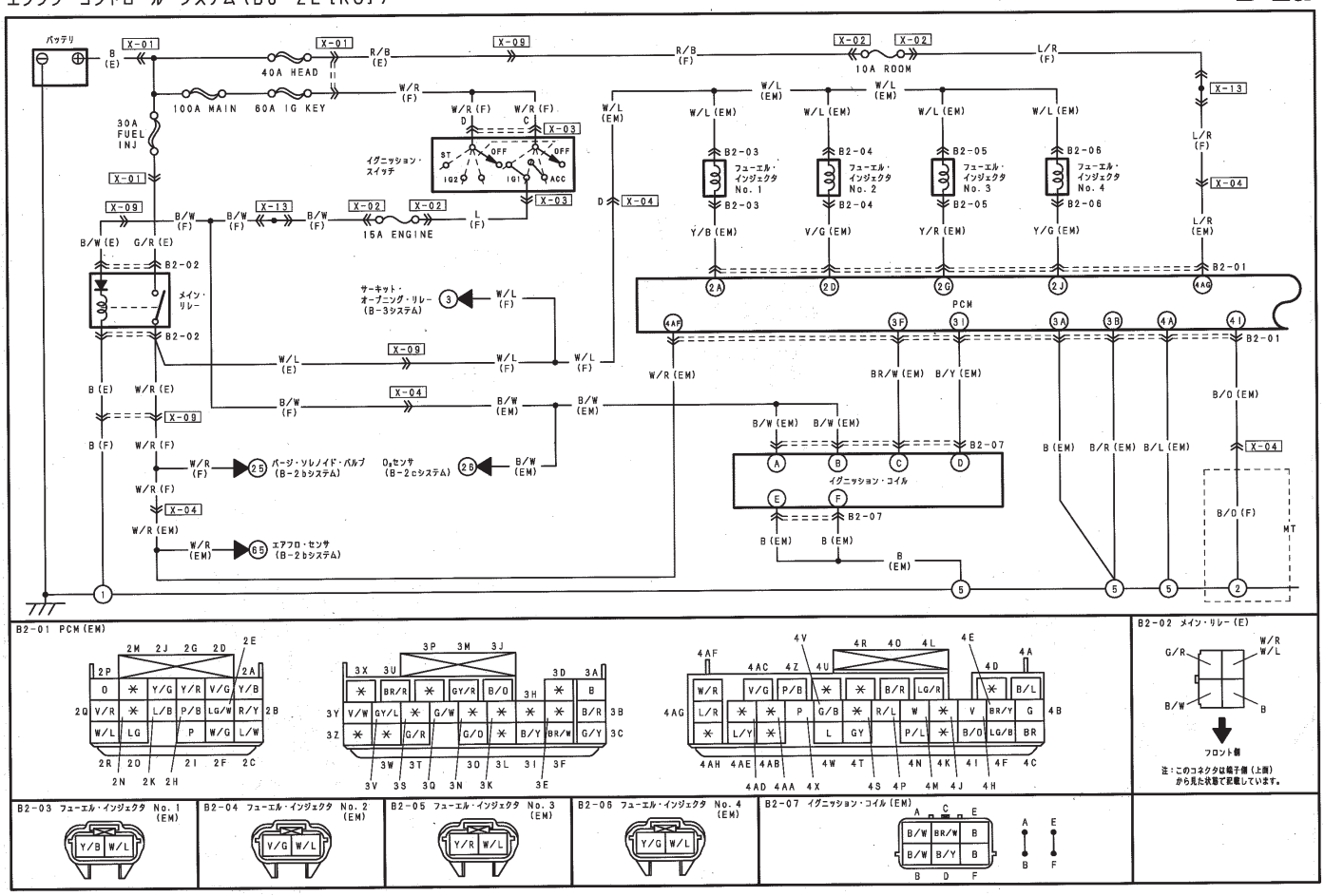

ハーネス・シンボル：(F) (E) (R)

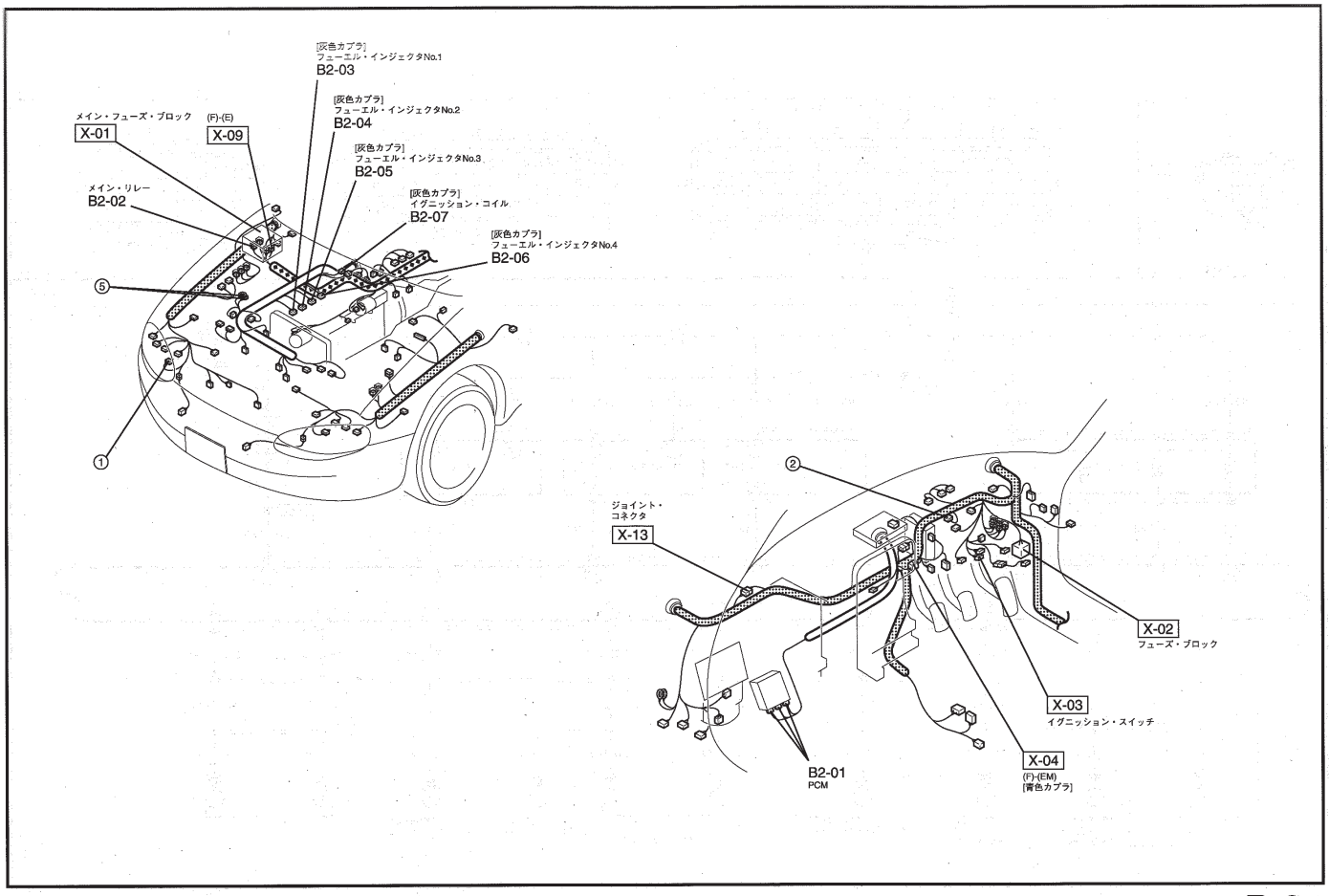

エンジン・コントロール・システム（B6－ZE［RS］）

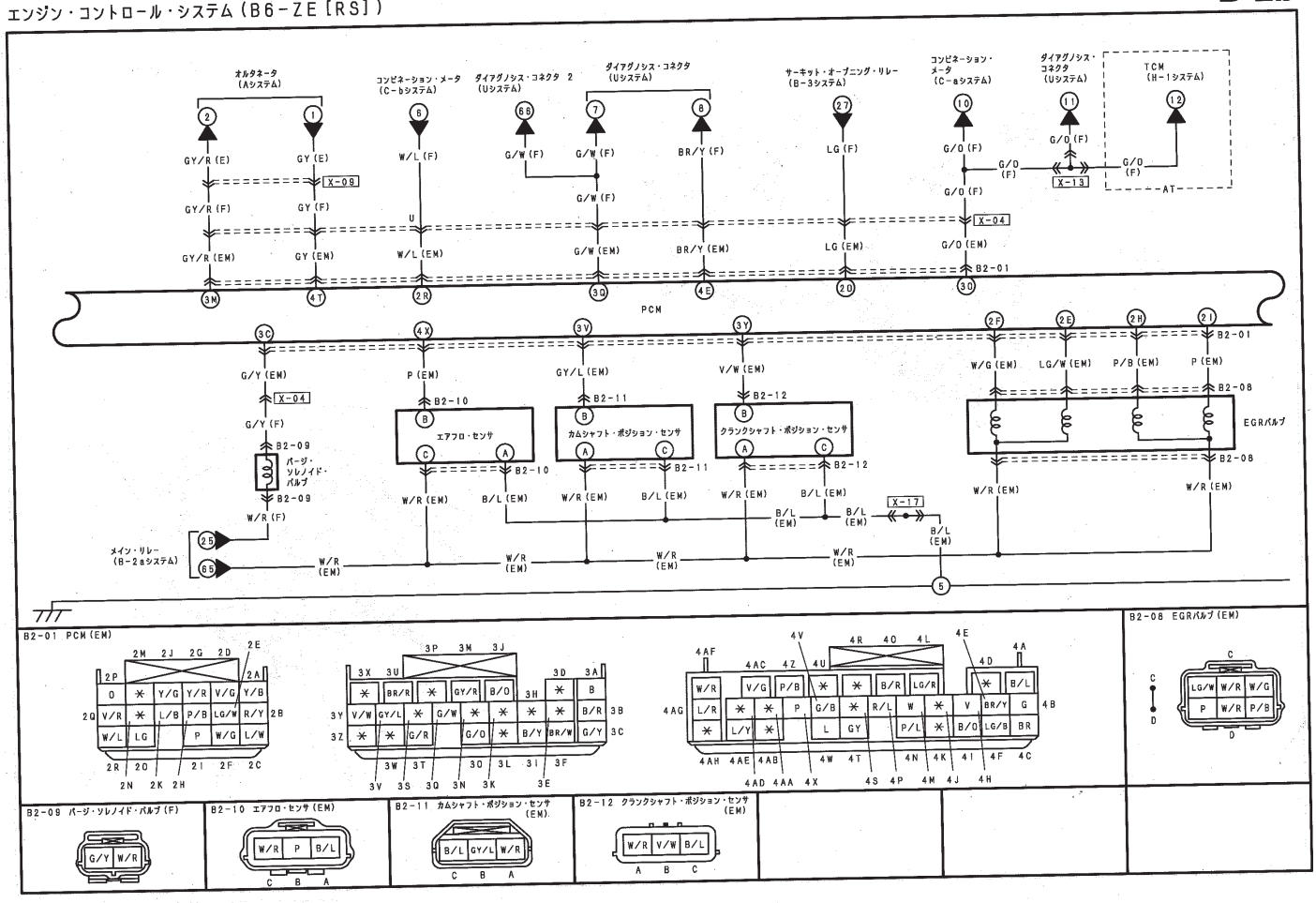

ハーネス・シンボル：（F）（E）（R）

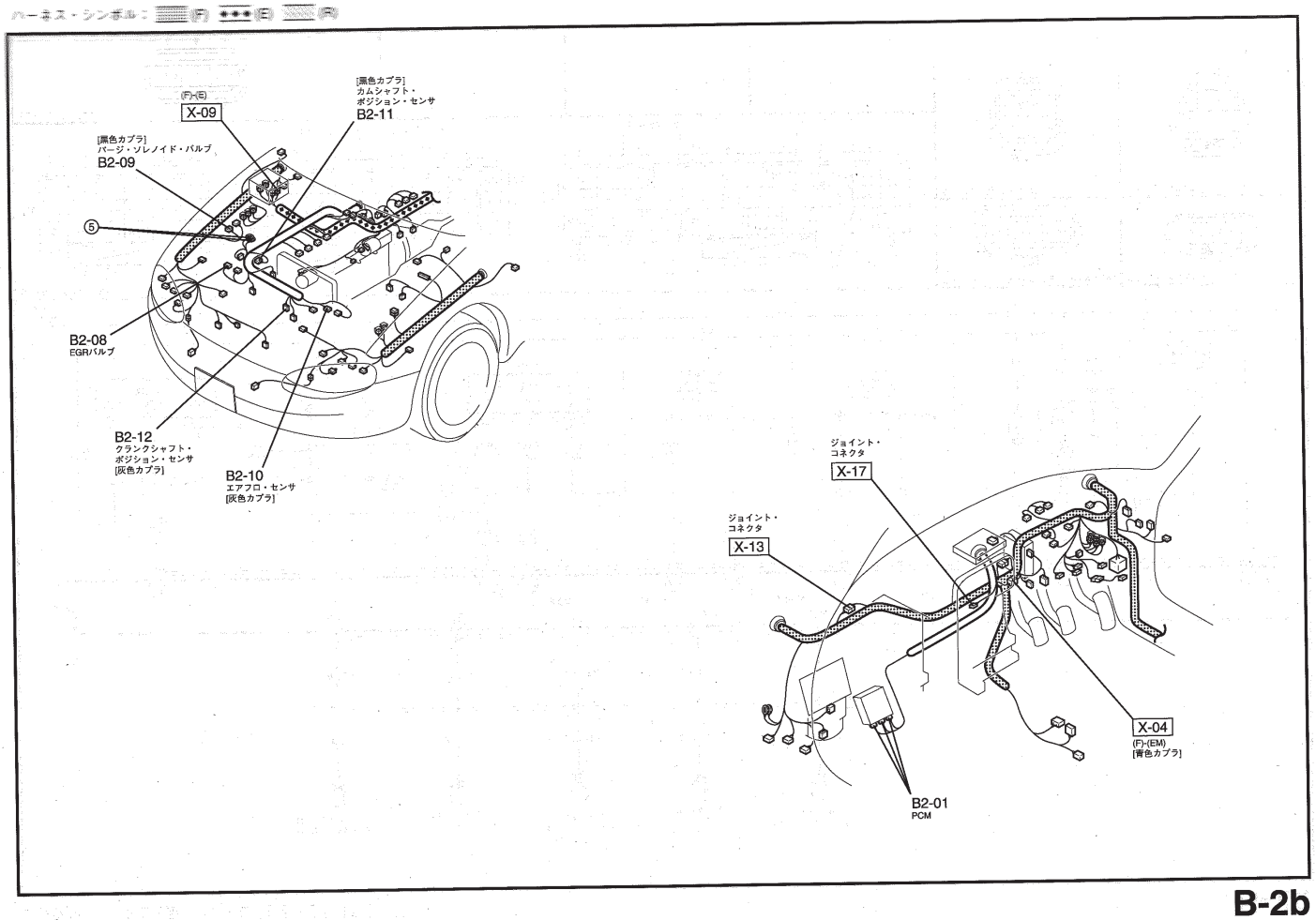

エンジン・コントロール・システム（B6－ZE［RS］）

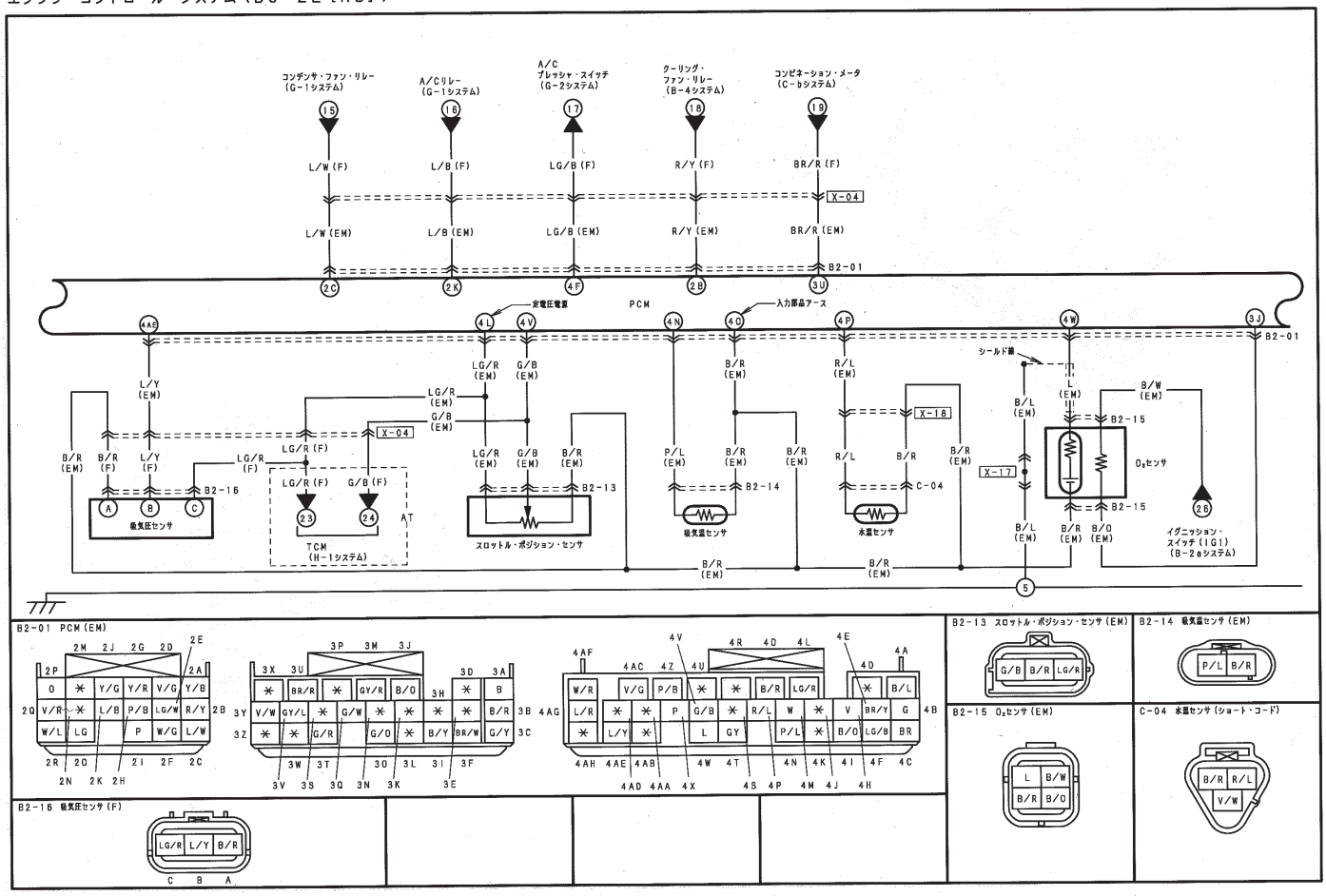

ハーネス・シンボル：（F）（E）（R）

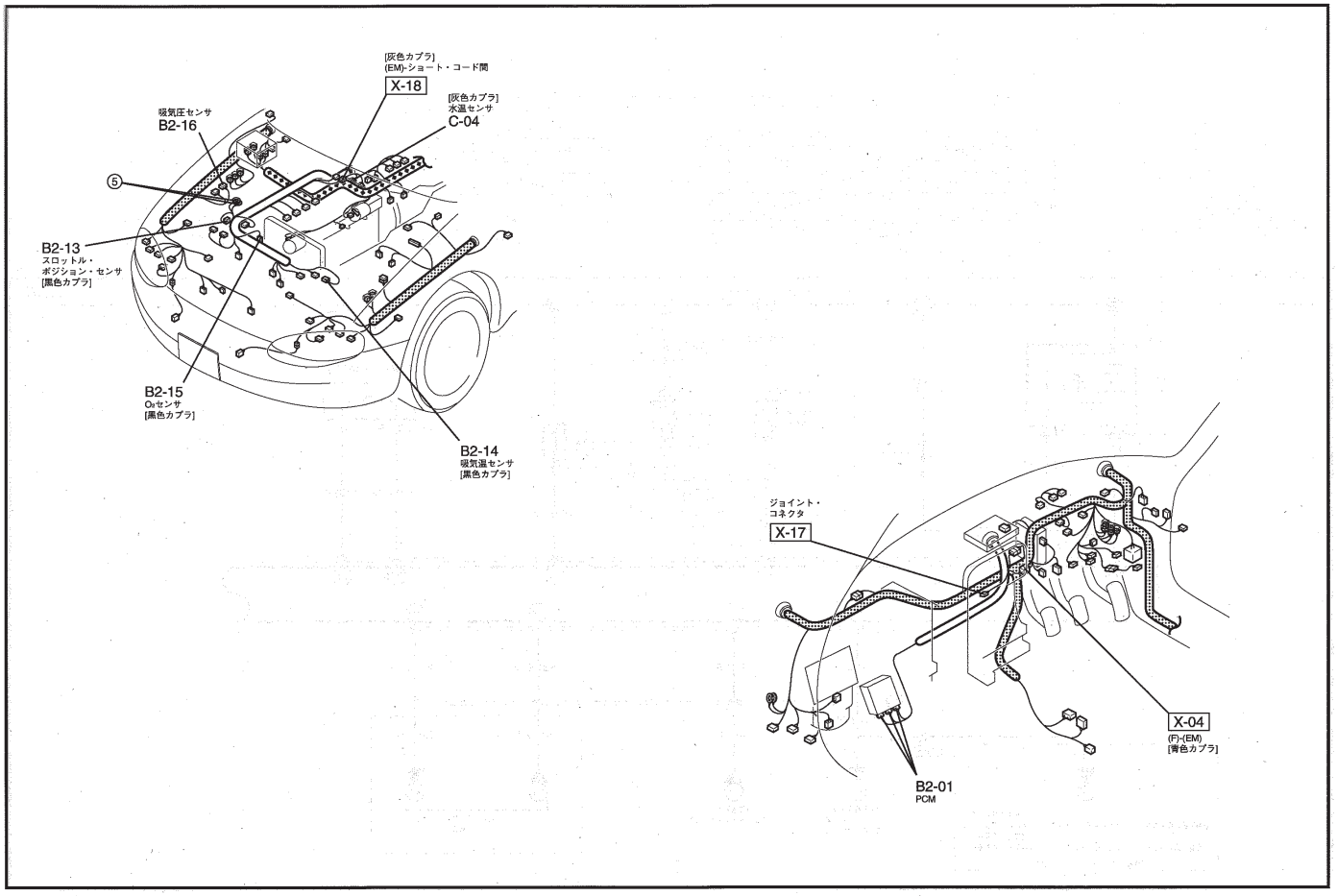

エンジン・コントロール・システム（B6－ZE［RS］）

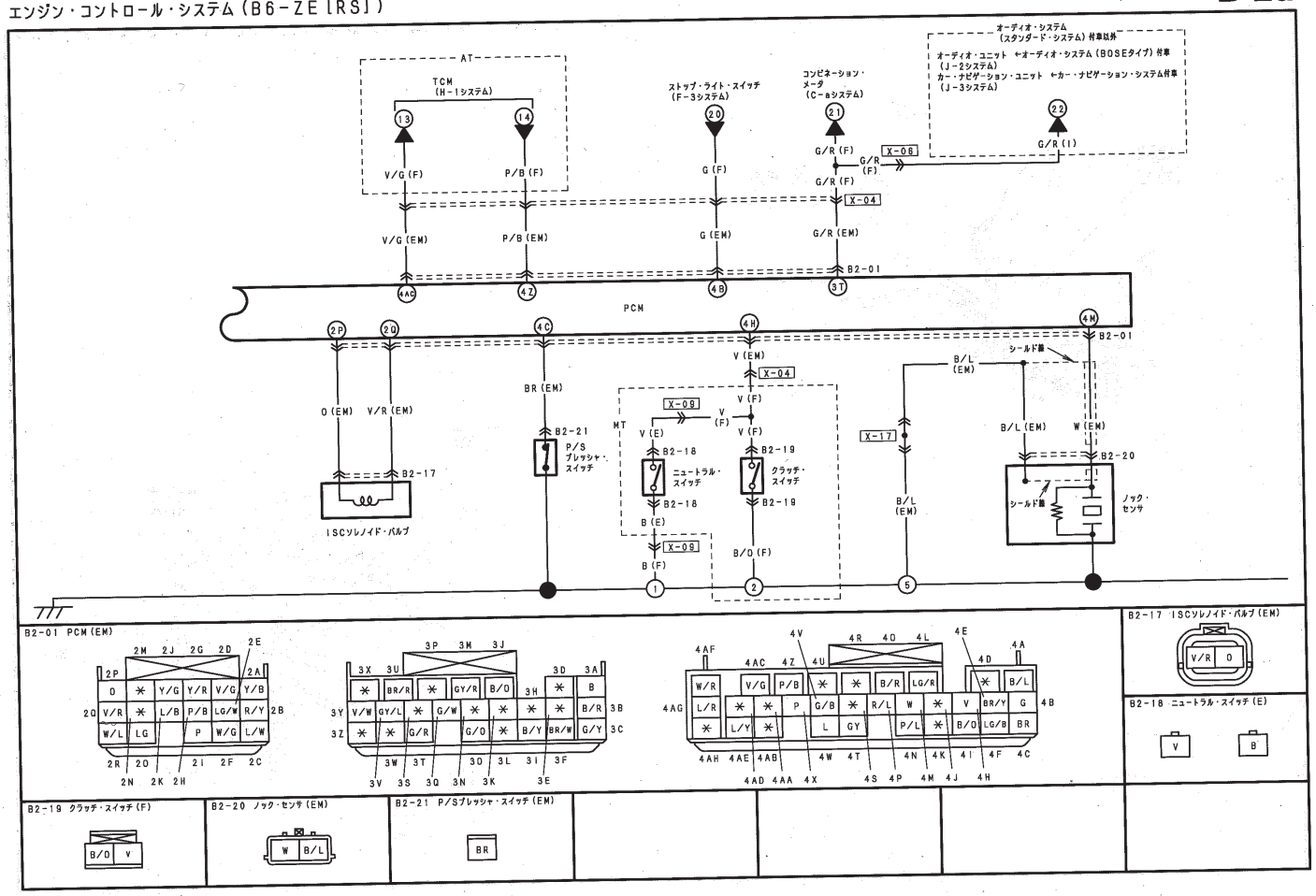

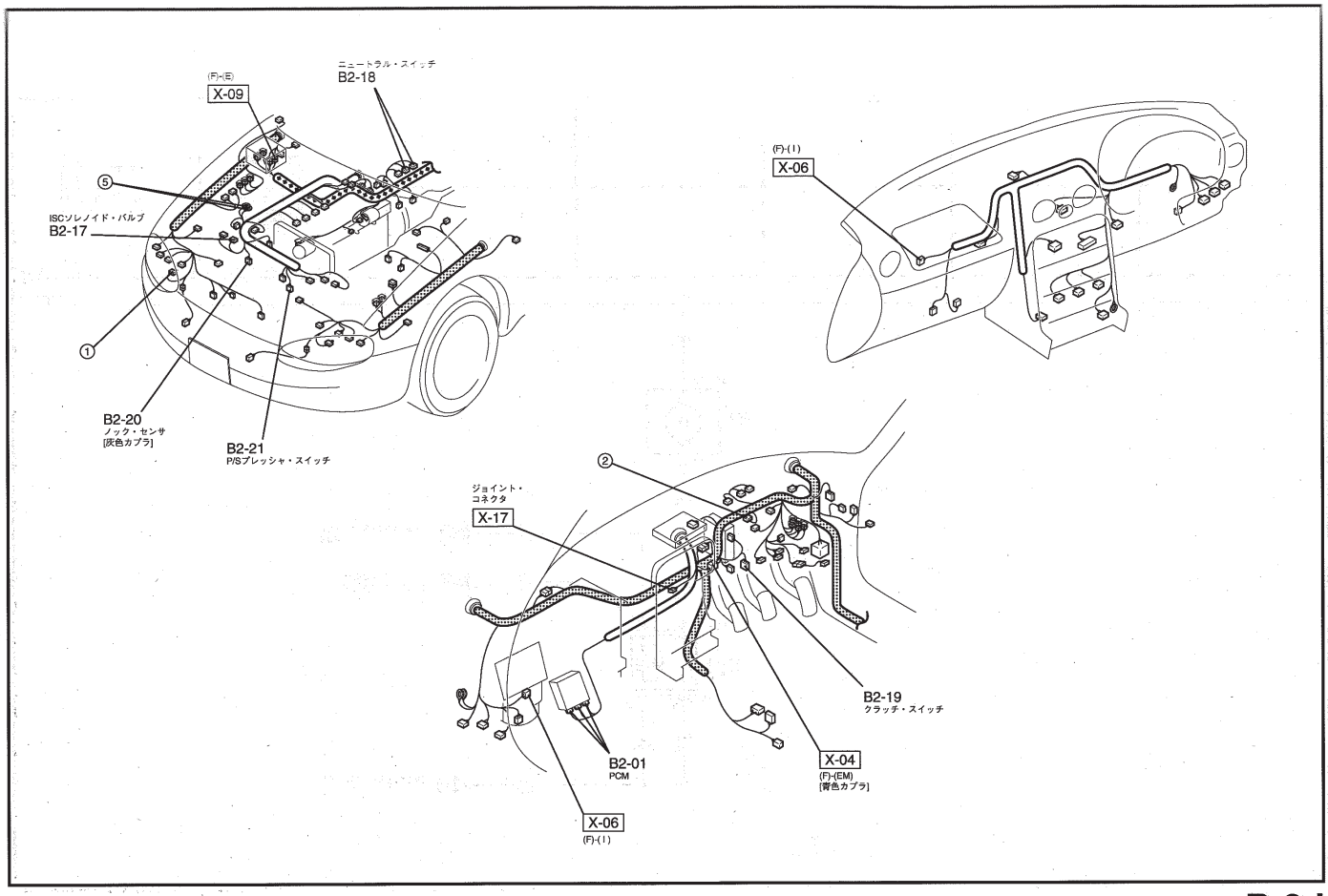

フューエル・コントロール・システム

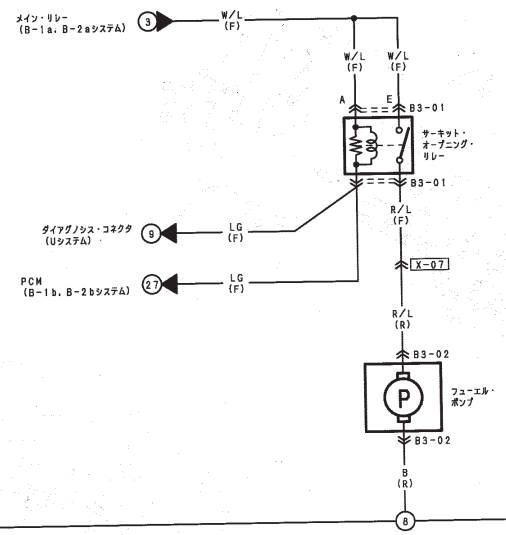

B3-01 サーキット・オープニング・リレー(F)	B3-02 フューエル・ポンプ(R)					
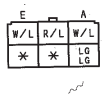	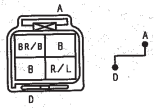					

ハーネス・シンボル：(F) (B) (R)

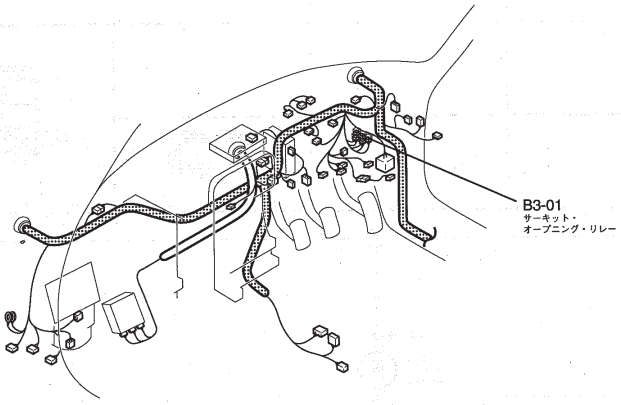

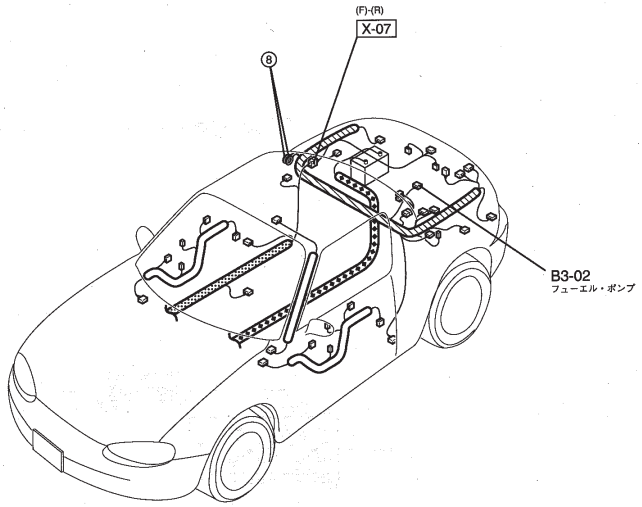

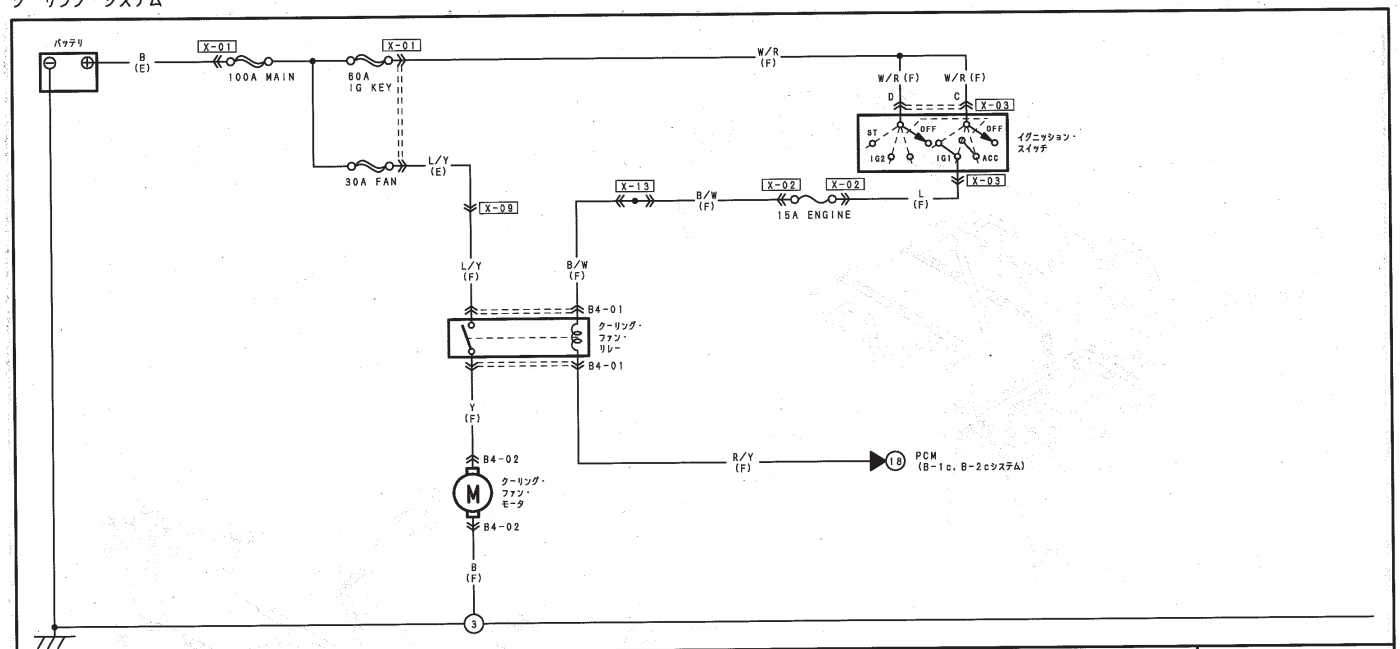

B4-01 クーリング・ファン・リレー (F)	B4-02 クーリング・ファン・モータ (F)					
R/Y B/W L/Y Y	B Y					

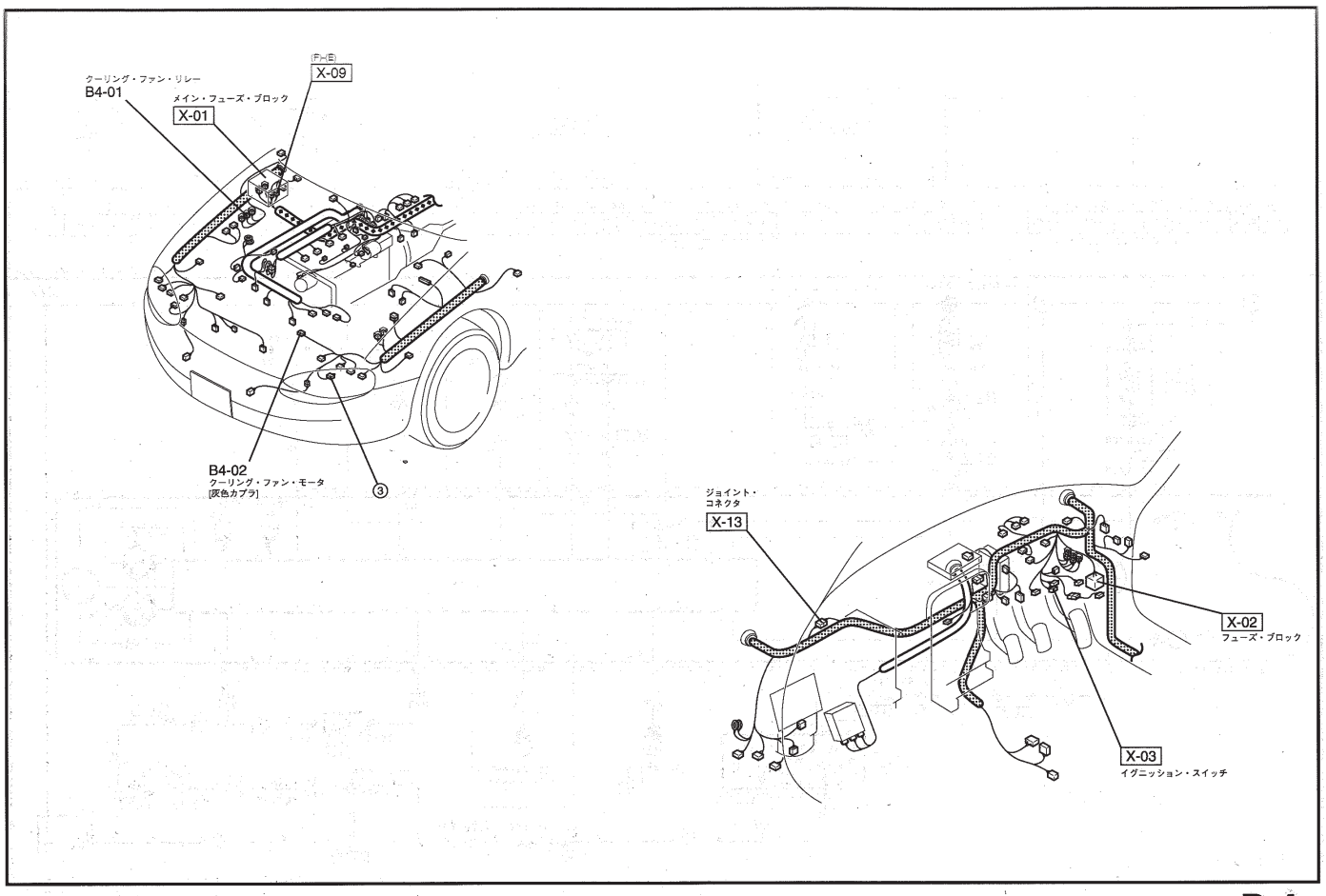

コンビネーション・メータ

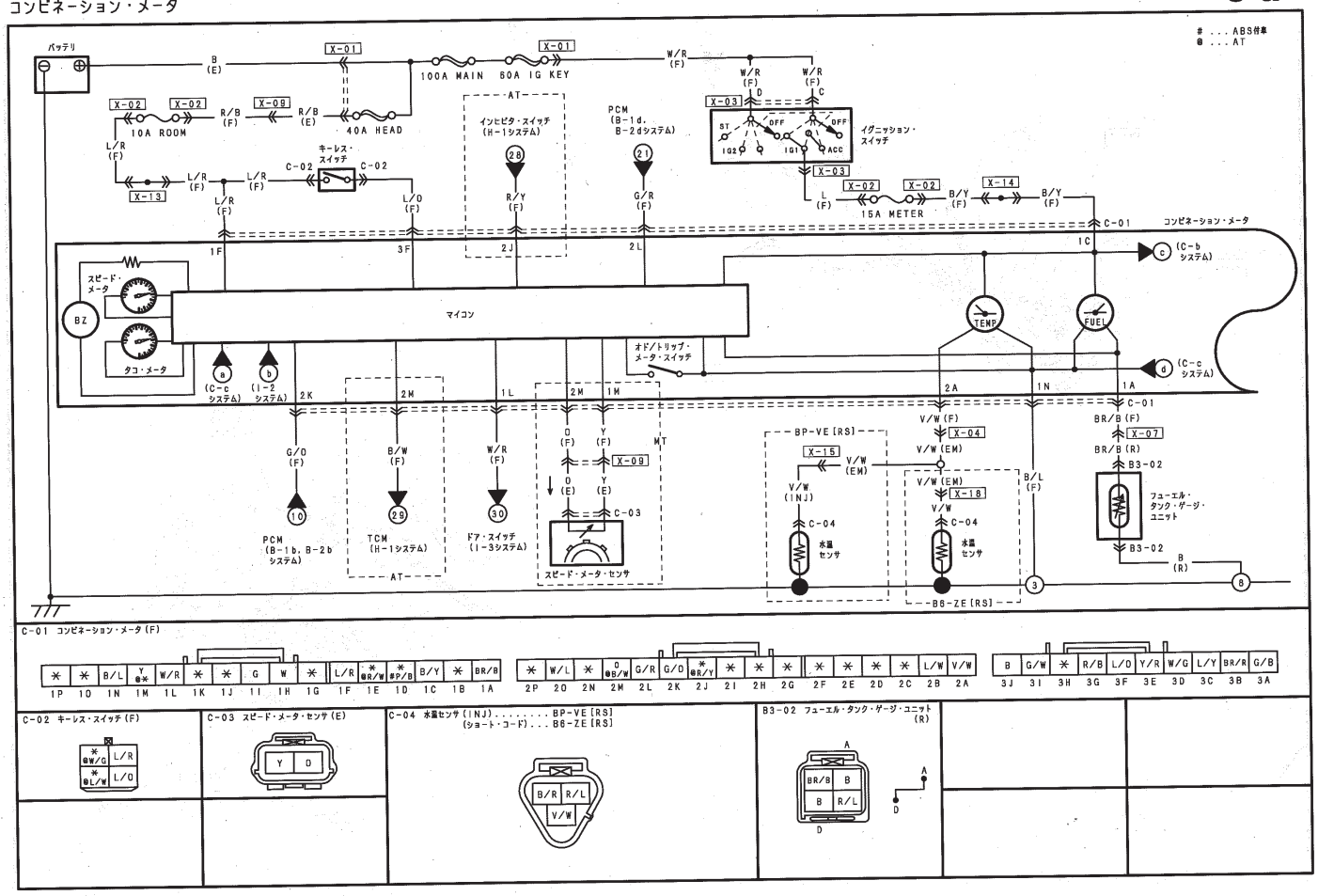

ハーネス・シンボル：(F) (E) (R)

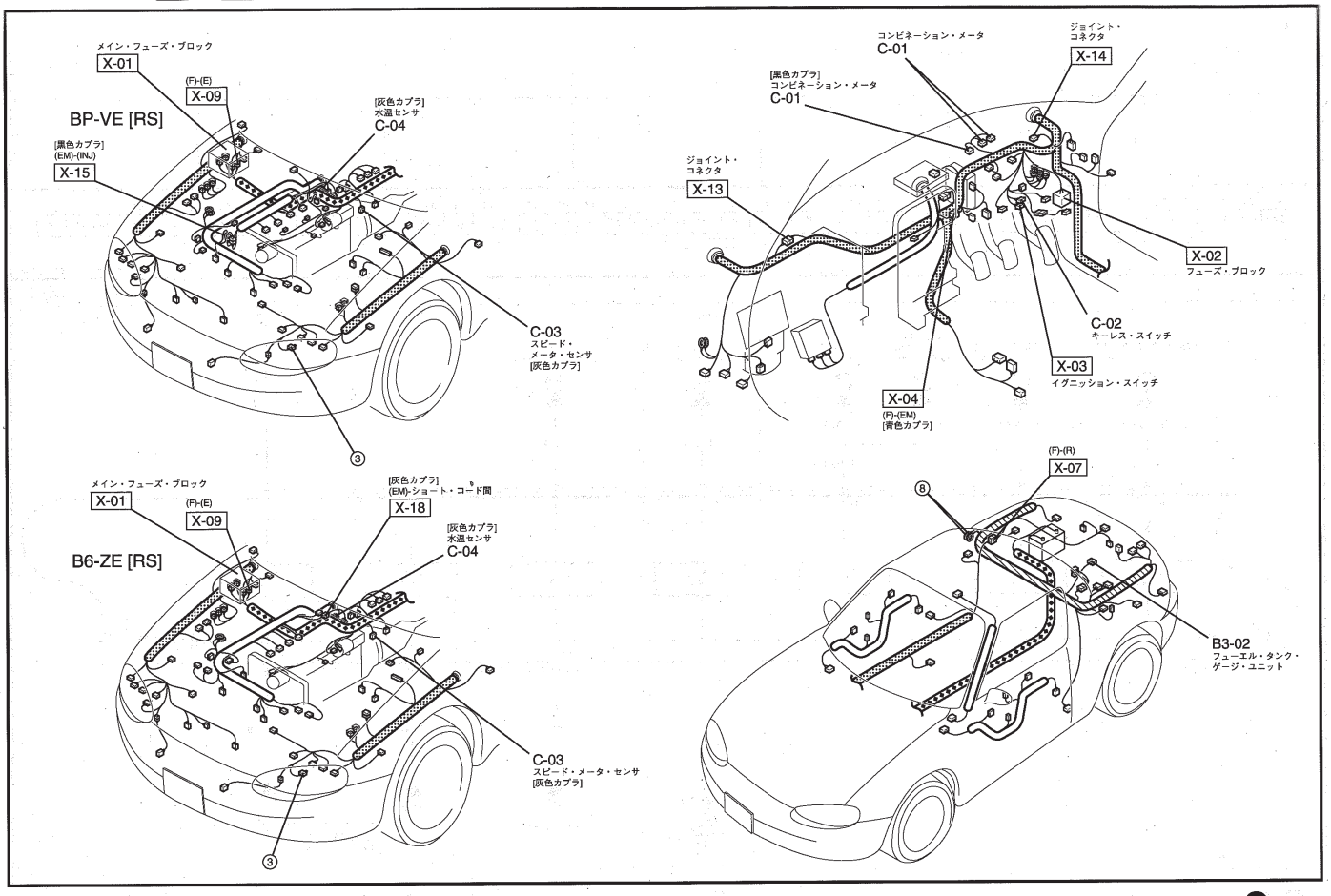

コンビネーション・メータ

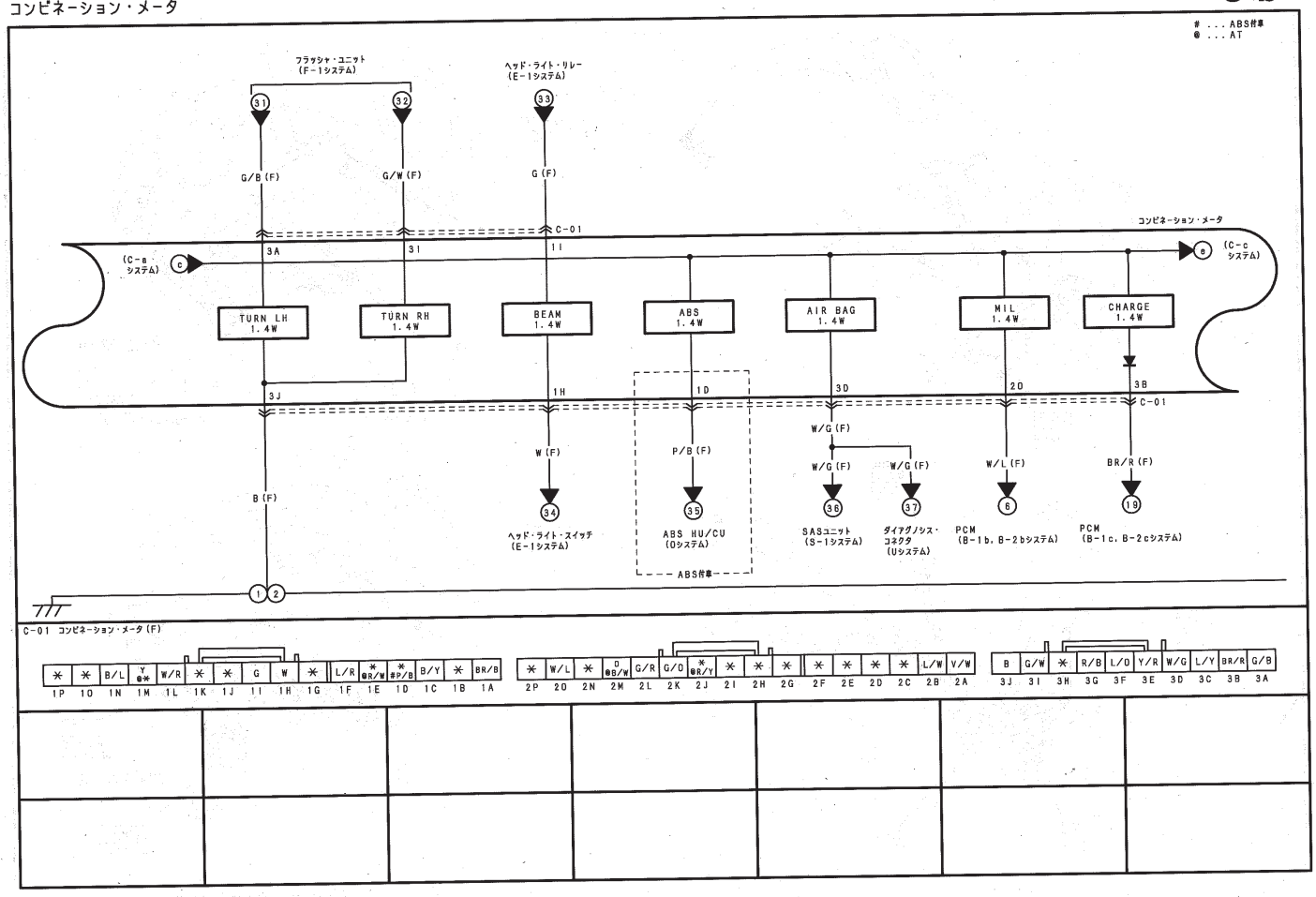

ハーネス・シンボル：[illegible]

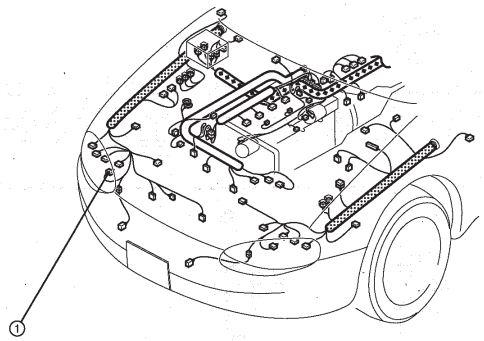

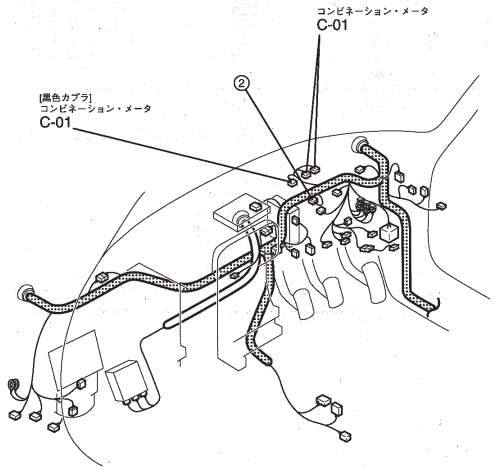

コンビネーション・メータ

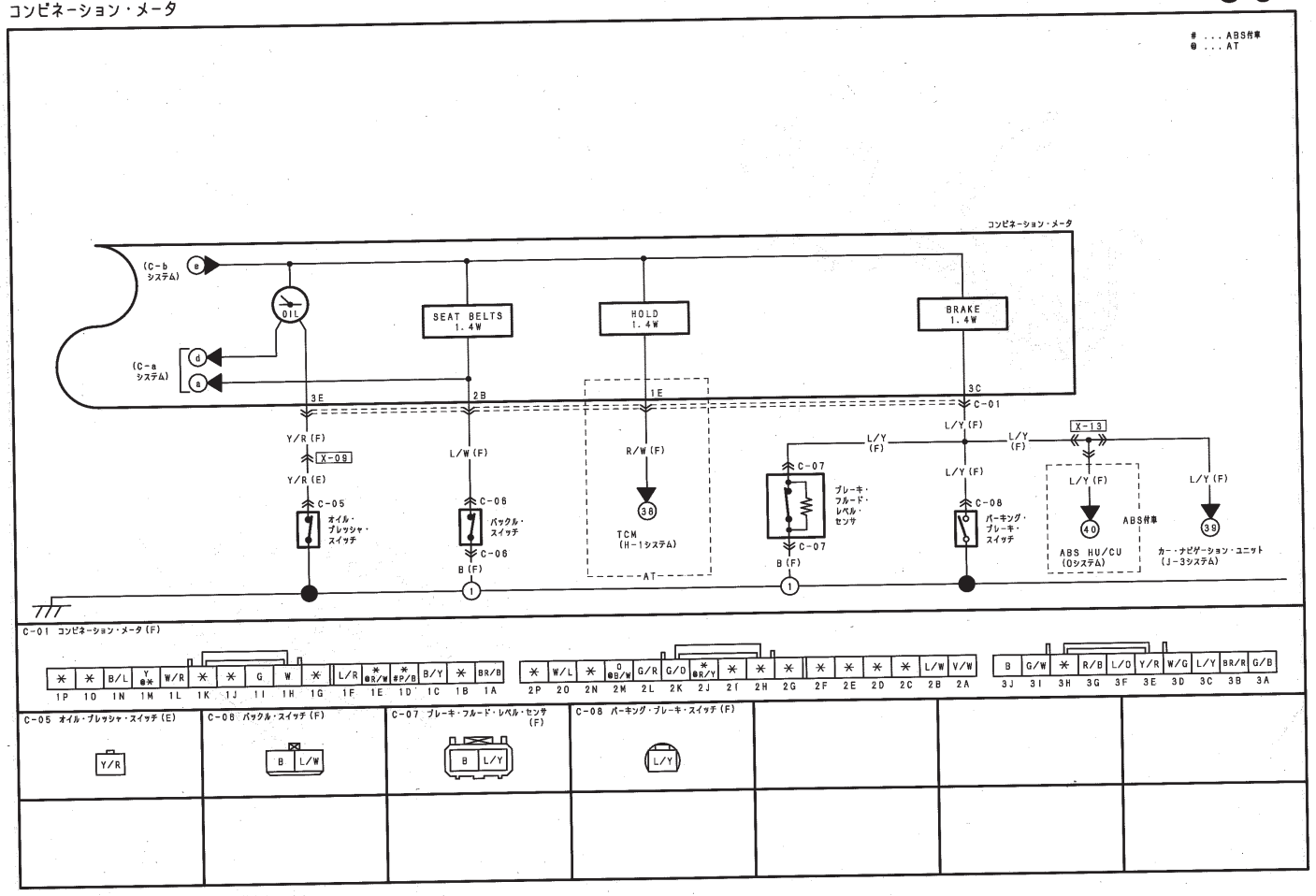

ハーネス・シンボル：

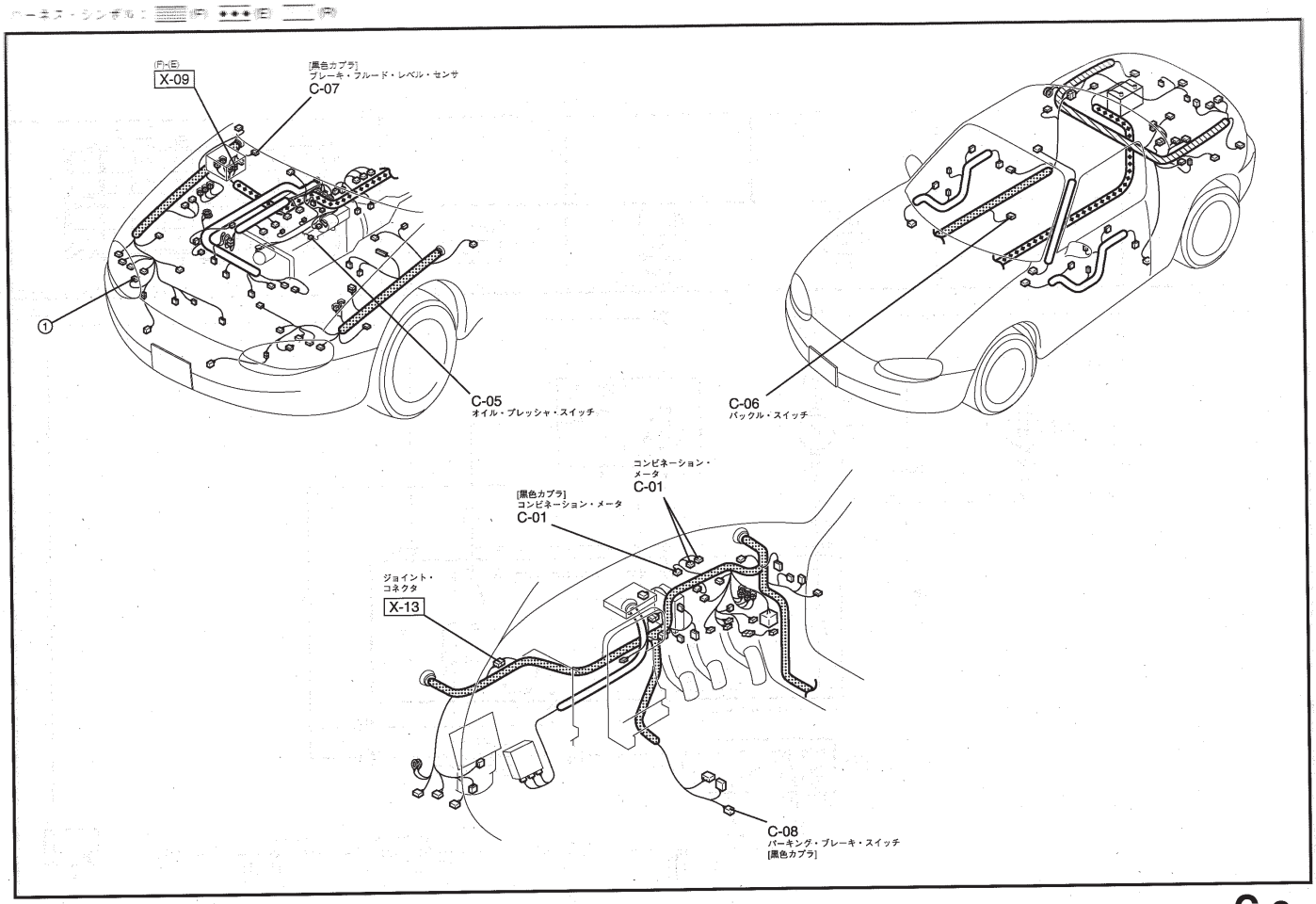

ワイパ アンド ウオッシャ

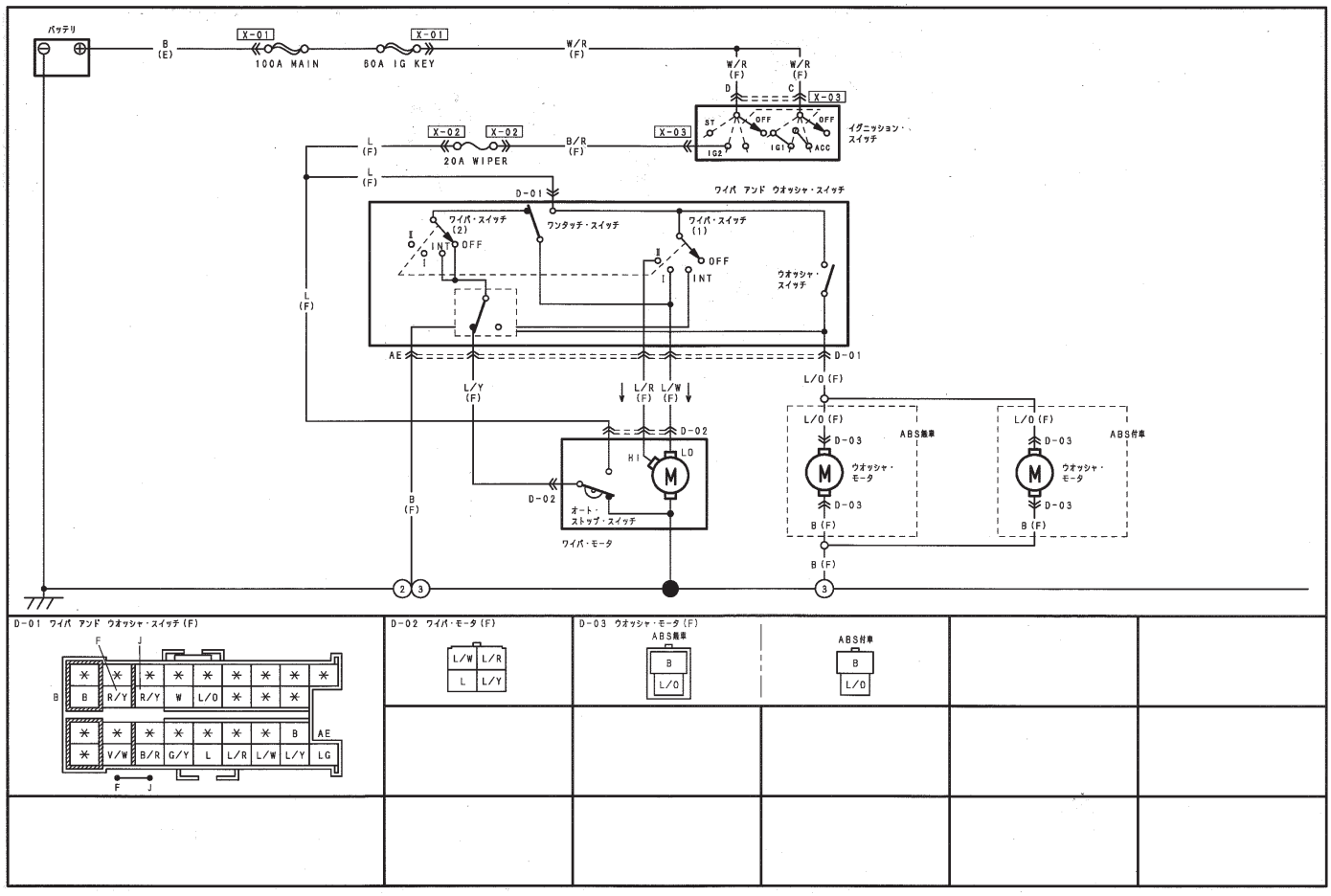

D-01 ワイパ アンド ウオッシャ・スイッチ (F)	D-02 ワイパ・モータ (F)	D-03 ウオッシャ・モータ (F) ABS無車	ABS付車		
F J B: B, R/Y, R/Y, W, L/O AE: V/W, B/R, G/Y, L, L/R, L/W, L/Y, LG	L/W, L/R L, L/Y	B L/O	B L/O		

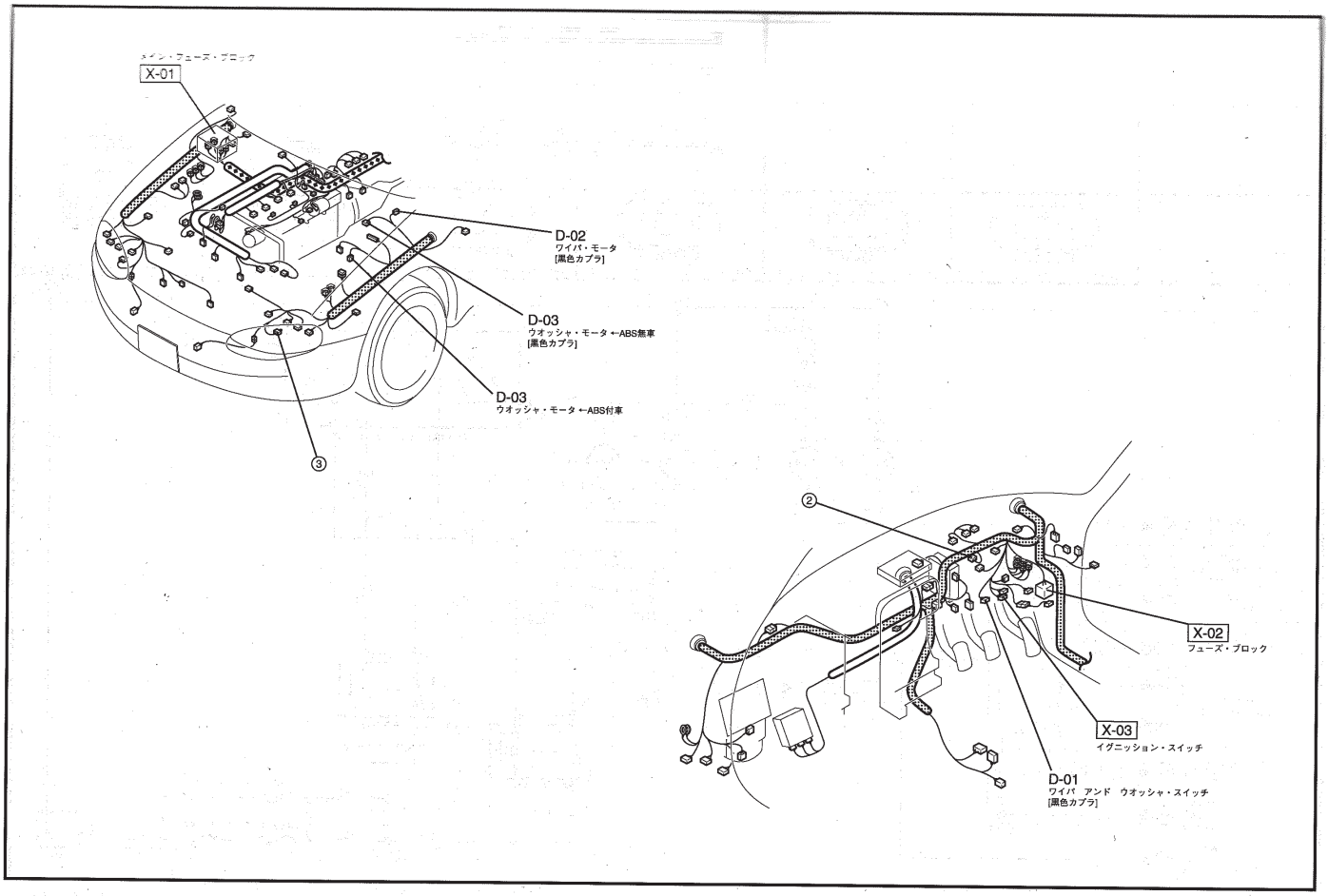

ヘッド・ライト

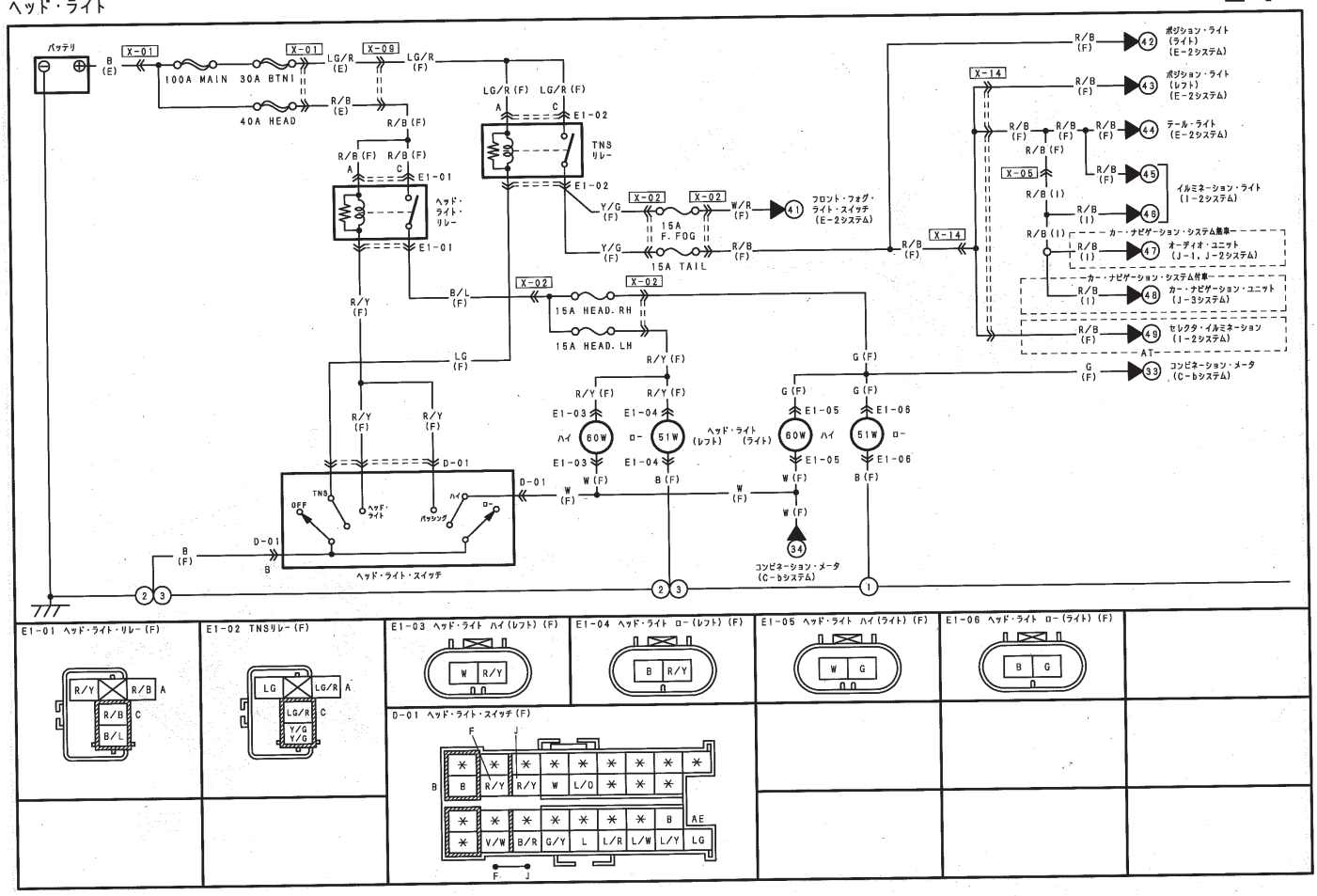
バッテリ
100A MAIN
30A BTN1
40A HEAD
TNSリレー
ヘッド・ライト・リレー
15A F. FOG
15A TAIL
15A HEAD. RH
15A HEAD. LH
ヘッド・ライト・スイッチ
ポジション・ライト (ライト) (E-2システム)
ポジション・ライト (レフト) (E-2システム)
テール・ライト (E-2システム)
イルミネーション・ライト (I-2システム)
フロント・フォグ・ライト・スイッチ (E-2システム)
オーディオ・ユニット (J-1, J-2システム)
カー・ナビゲーション・ユニット (J-3システム)
セレクタ・イルミネーション (I-2システム)
コンビネーション・メータ (C-bシステム)
E1-01 ヘッド・ライト・リレー (F)
E1-02 TNSリレー (F)
E1-03 ヘッド・ライト ハイ (レフト) (F)
E1-04 ヘッド・ライト ロー (レフト) (F)
E1-05 ヘッド・ライト ハイ (ライト) (F)
E1-06 ヘッド・ライト ロー (ライト) (F)
D-01 ヘッド・ライト・スイッチ (F)

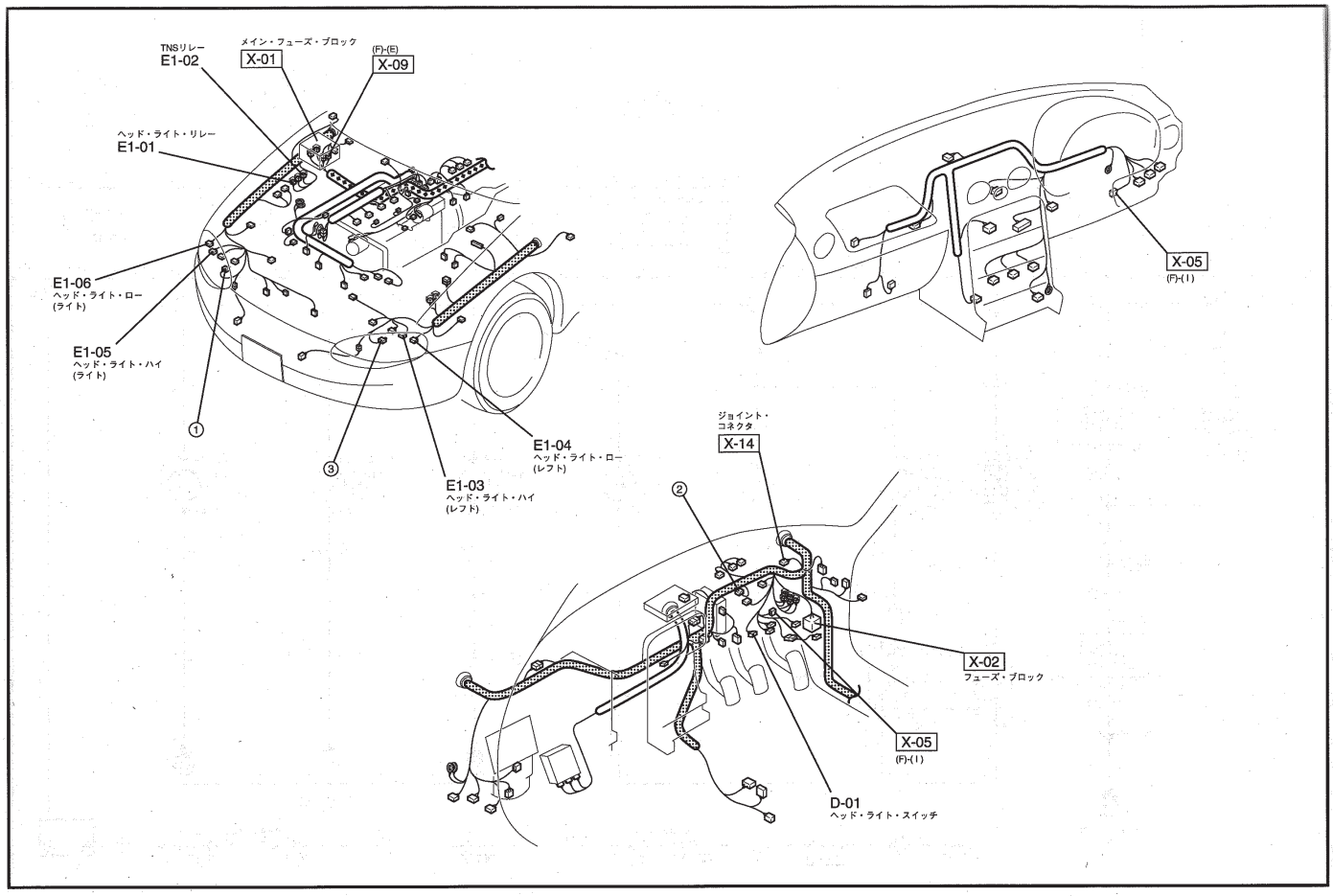
TNSリレー
E1-02
メイン・フューズ・ブロック
X-01
(F)-(E)
X-09
ヘッド・ライト・リレー
E1-01
E1-06
ヘッド・ライト・ロー (ライト)
E1-05
ヘッド・ライト・ハイ (ライト)
E1-04
ヘッド・ライト・ロー (レフト)
E1-03
ヘッド・ライト・ハイ (レフト)
X-05
(F)-(I)
ジョイント・コネクタ
X-14
X-02
フューズ・ブロック
X-05
(F)-(I)
D-01
ヘッド・ライト・スイッチ

テール・ライト／トランク・ルーム・ライト／フロント・フォグ・ライト／ポジション・ライト／ライセンス・ライト

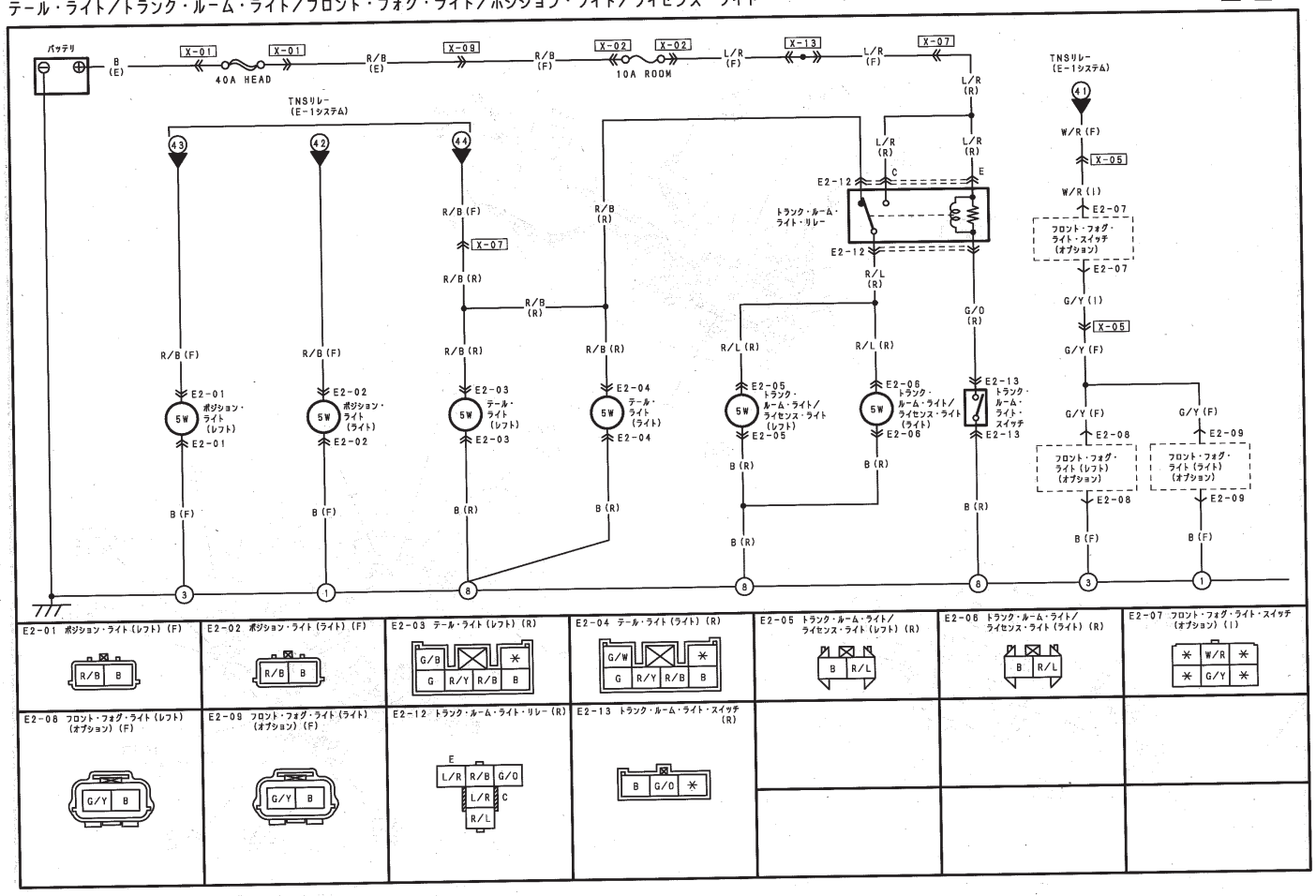

E2-01 ポジション・ライト (レフト) (F)	E2-02 ポジション・ライト (ライト) (F)	E2-03 テール・ライト (レフト) (R)	E2-04 テール・ライト (ライト) (R)	E2-05 トランク・ルーム・ライト/ライセンス・ライト (レフト) (R)	E2-06 トランク・ルーム・ライト/ライセンス・ライト (ライト) (R)	E2-07 フロント・フォグ・ライト・スイッチ (オプション) (I)
R/B B	R/B B	G/B G R/Y R/B B	G/W G R/Y R/B B	B R/L	B R/L	W/R G/Y
E2-08 フロント・フォグ・ライト (レフト) (オプション) (F)	E2-09 フロント・フォグ・ライト (ライト) (オプション) (F)	E2-12 トランク・ルーム・ライト・リレー (R)	E2-13 トランク・ルーム・ライト・スイッチ (R)			
G/Y B	G/Y B	E L/R R/B G/O L/R C R/L	B G/O			

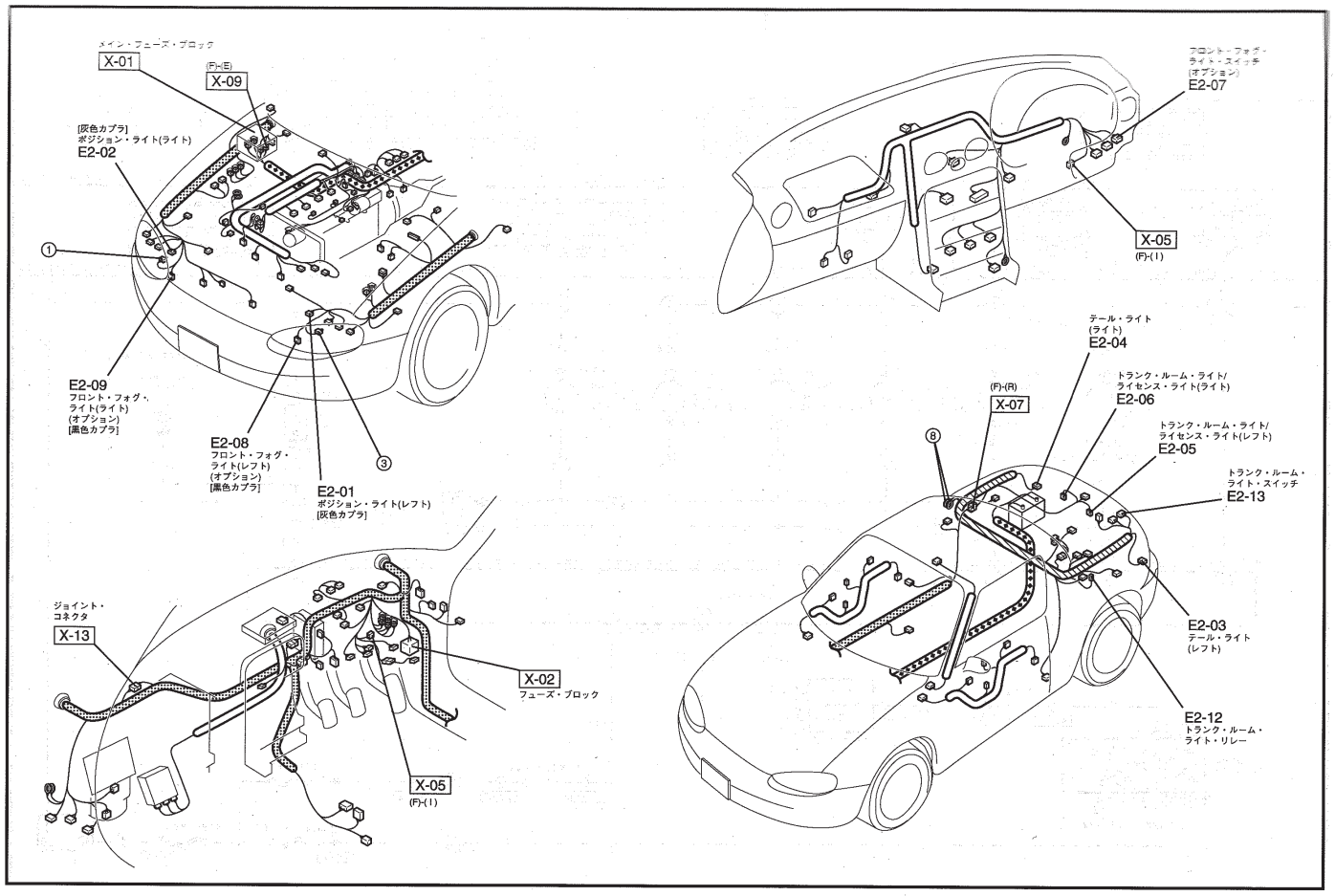

ターン アンド ハザード・ライト

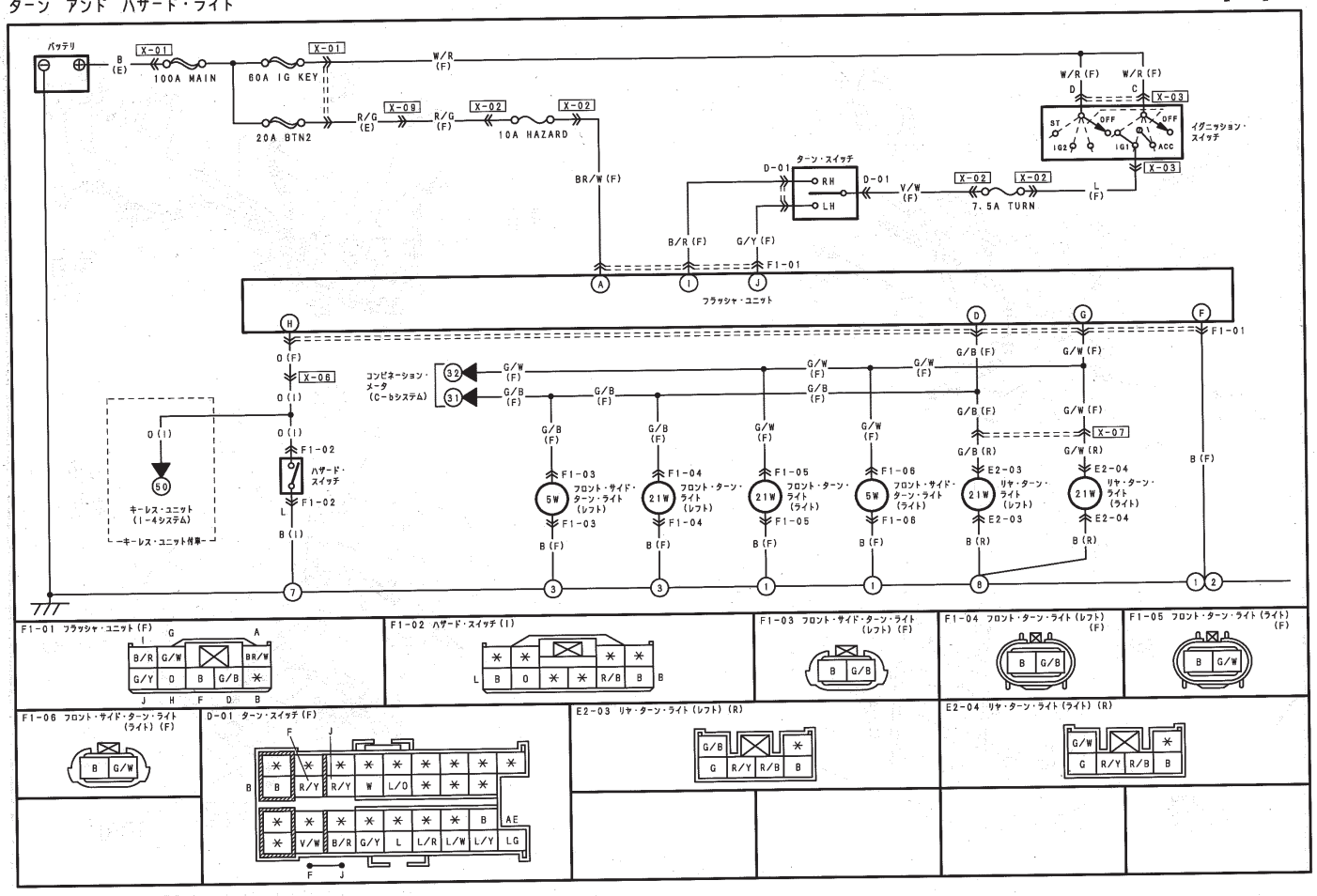

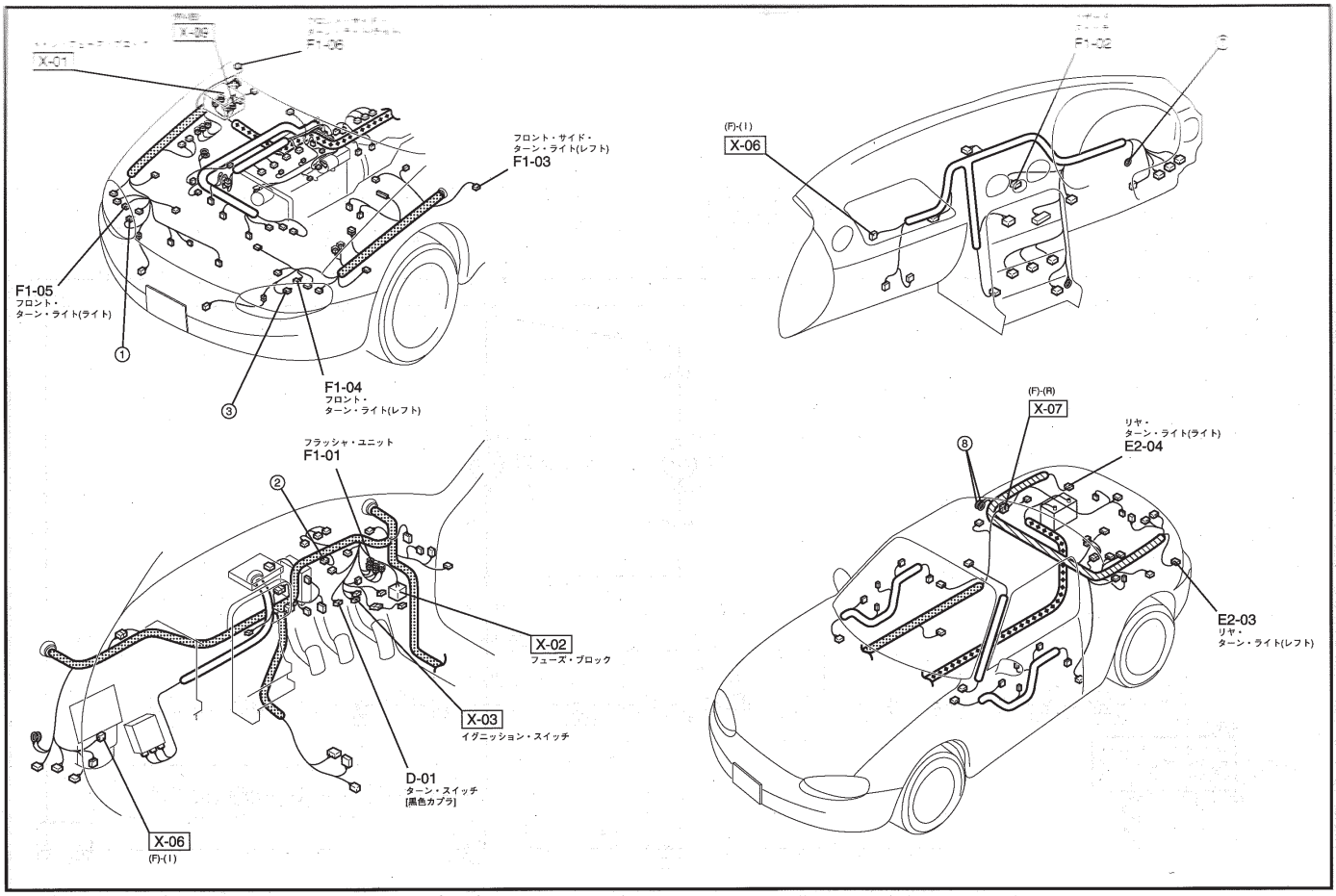

バック・アップ・ライト

F-2

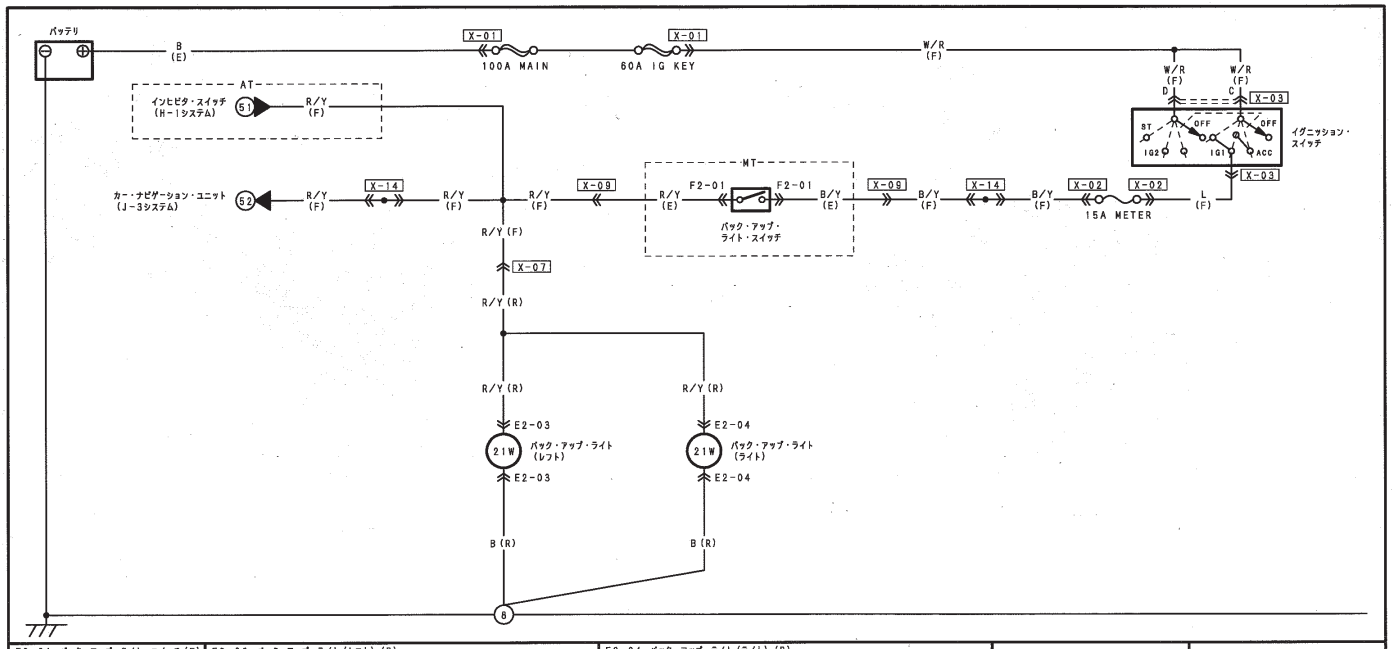

F2-01 バック・アップ・ライト・スイッチ (E)	E2-03 バック・アップ・ライト (レフト) (R)		E2-04 バック・アップ・ライト (ライト) (R)			
B/Y R/Y	G/B G R/Y R/B B		G/W G R/Y R/B B			

ハーネス・シンボル：(F) (E) (R)

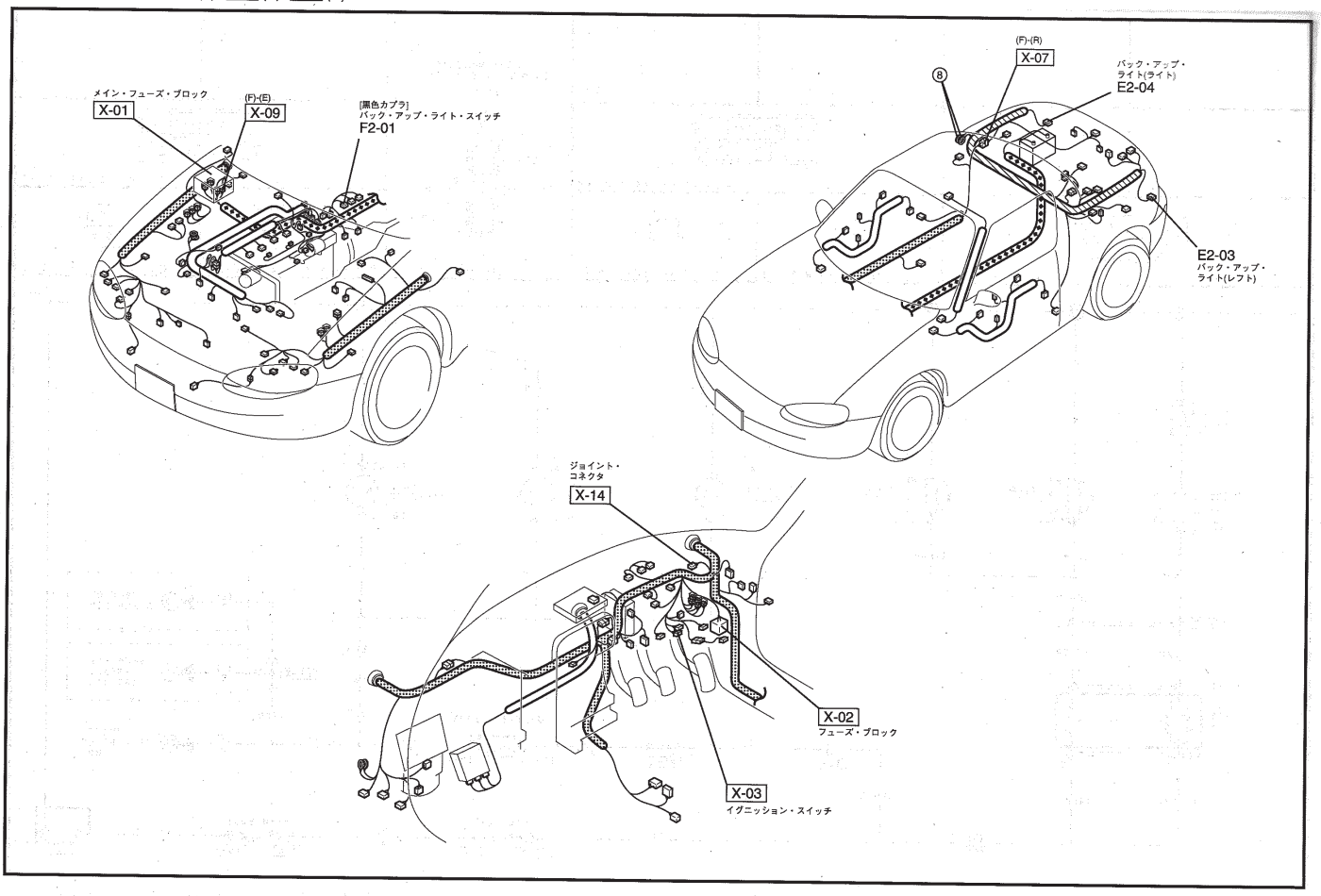

F-2

ストップ・ライト／ハイ・マウント・ストップ・ライト／ホーン

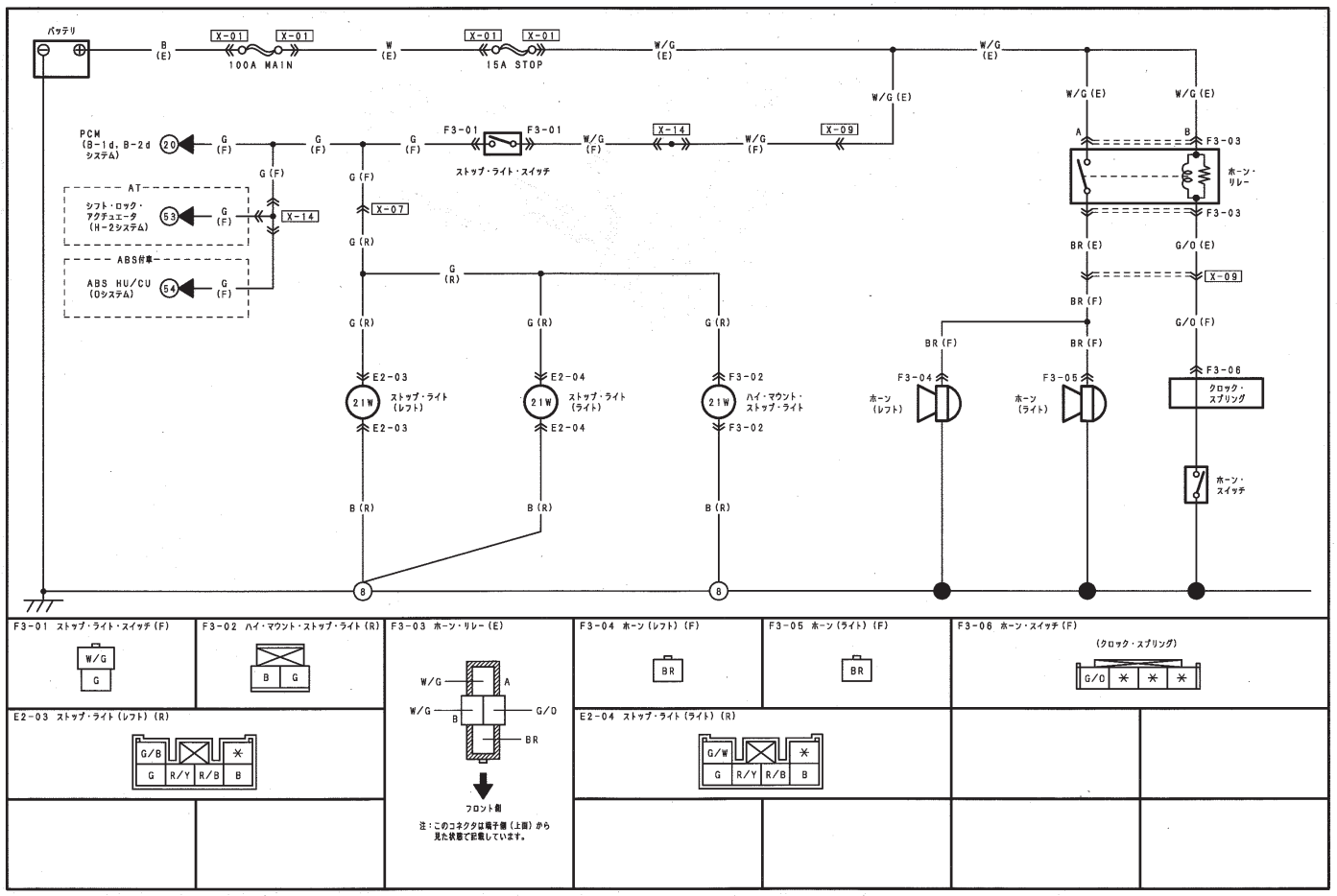

ハーネス・シンボル：(F) (E) (R)

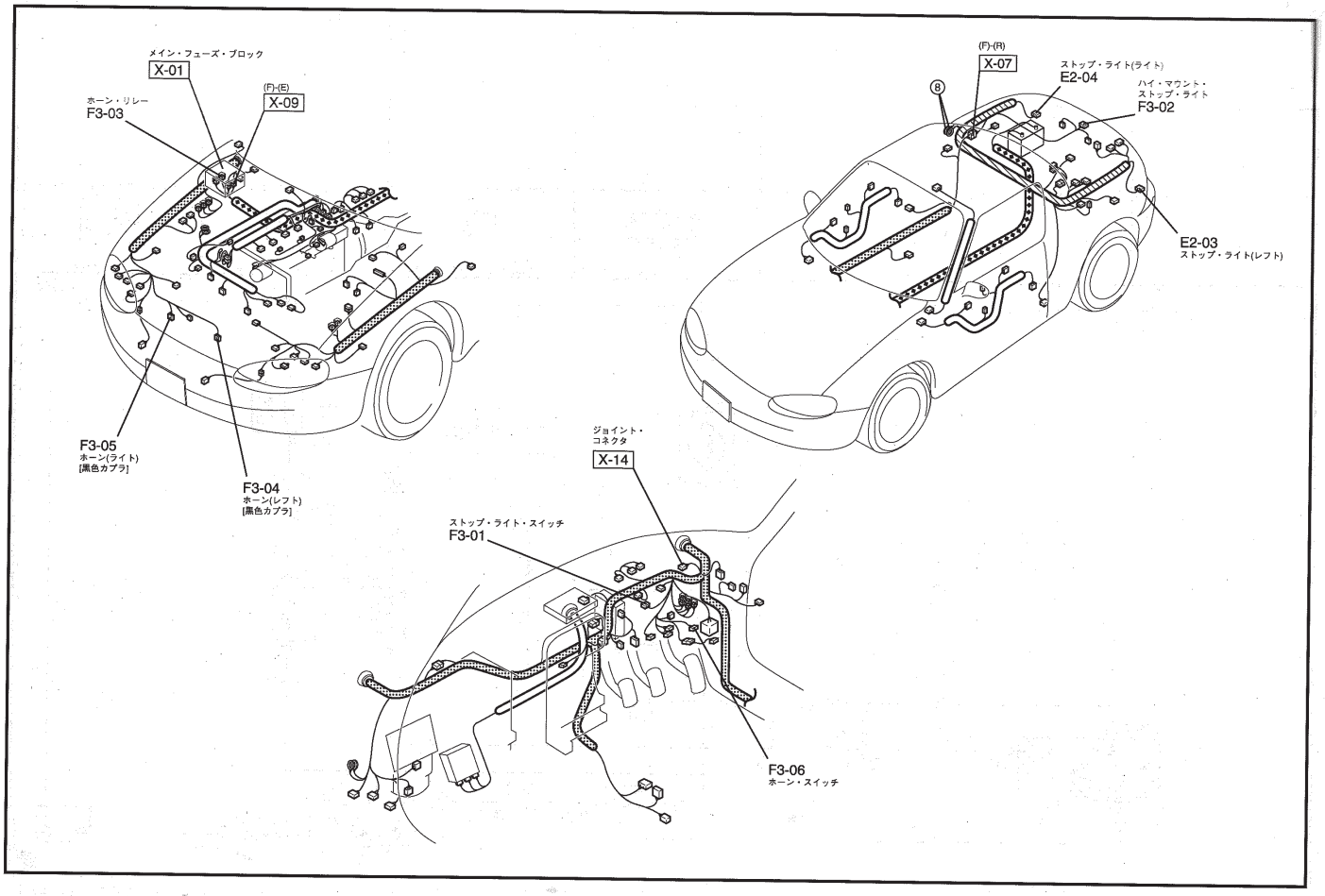

コンデンサ・ファン・システム

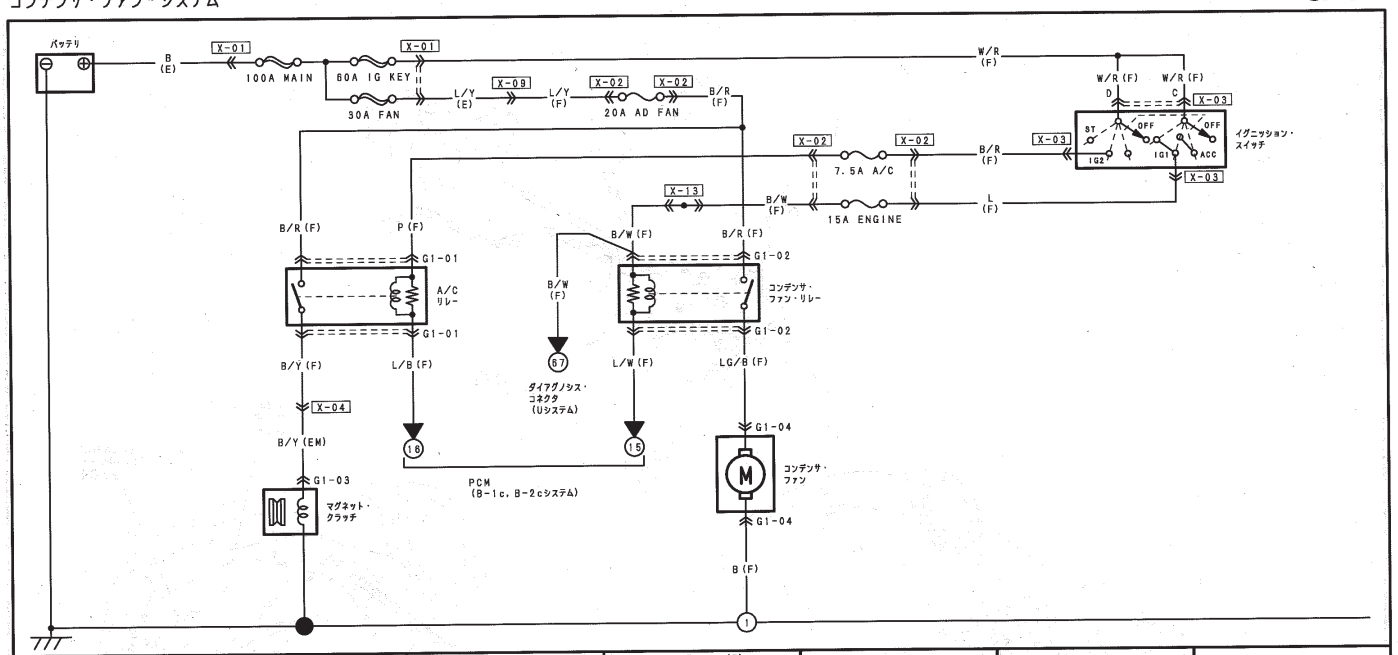

G1-01 A/Cリレー (F)	G1-02 コンデンサ・ファン・リレー (F)	G1-03 マグネット・クラッチ (EM)	G1-04 コンデンサ・ファン (F)			
B/R P B/Y L/B	B/R B/W B/W LG/B L/W	B/Y	B LG/B			

ハーネス・シンボル：(F) (E) (R)

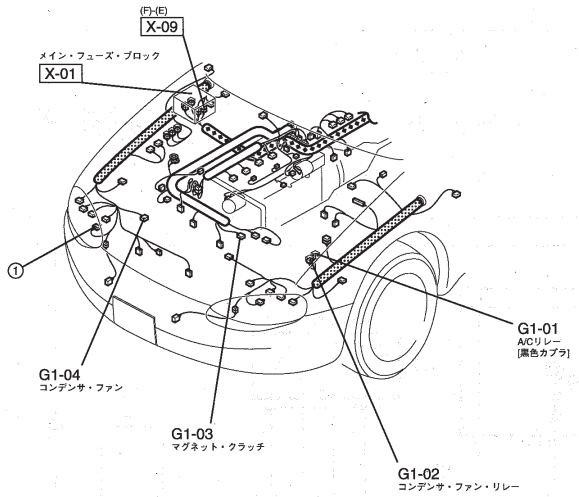

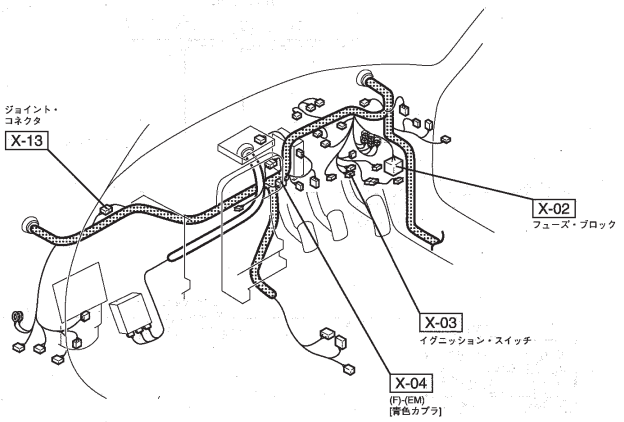

A／Cコントロール・システム

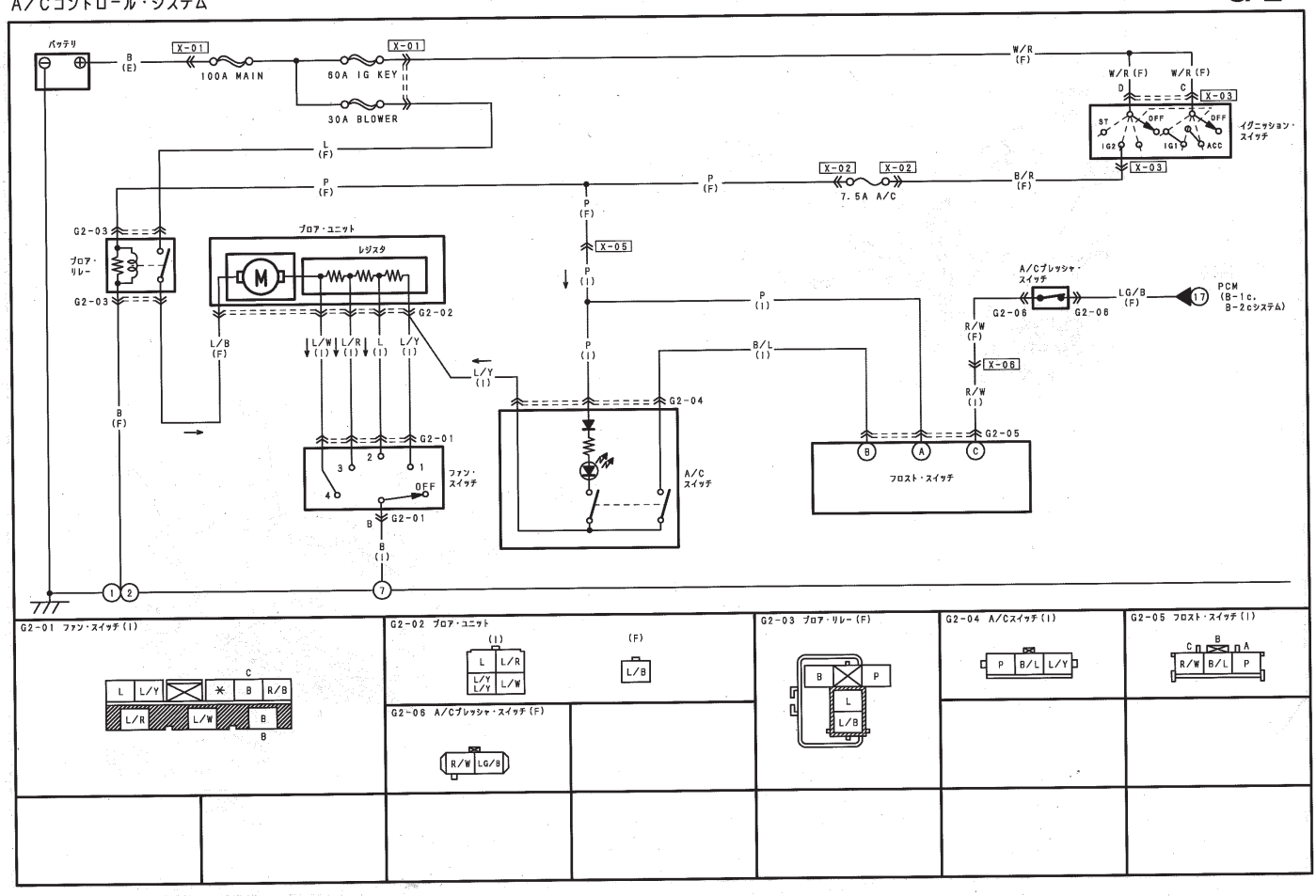

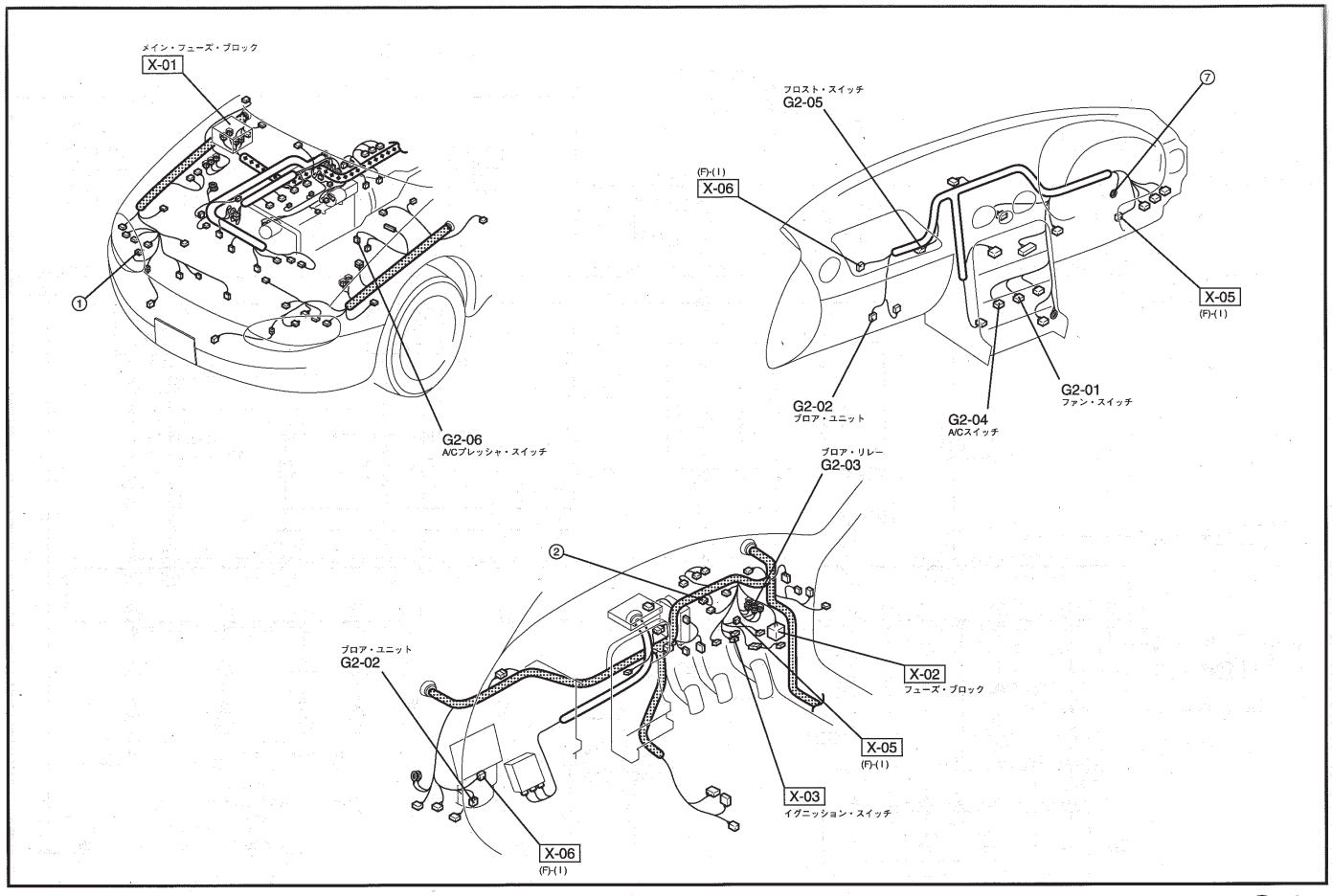

EC-ATコントロール・システム

H-1

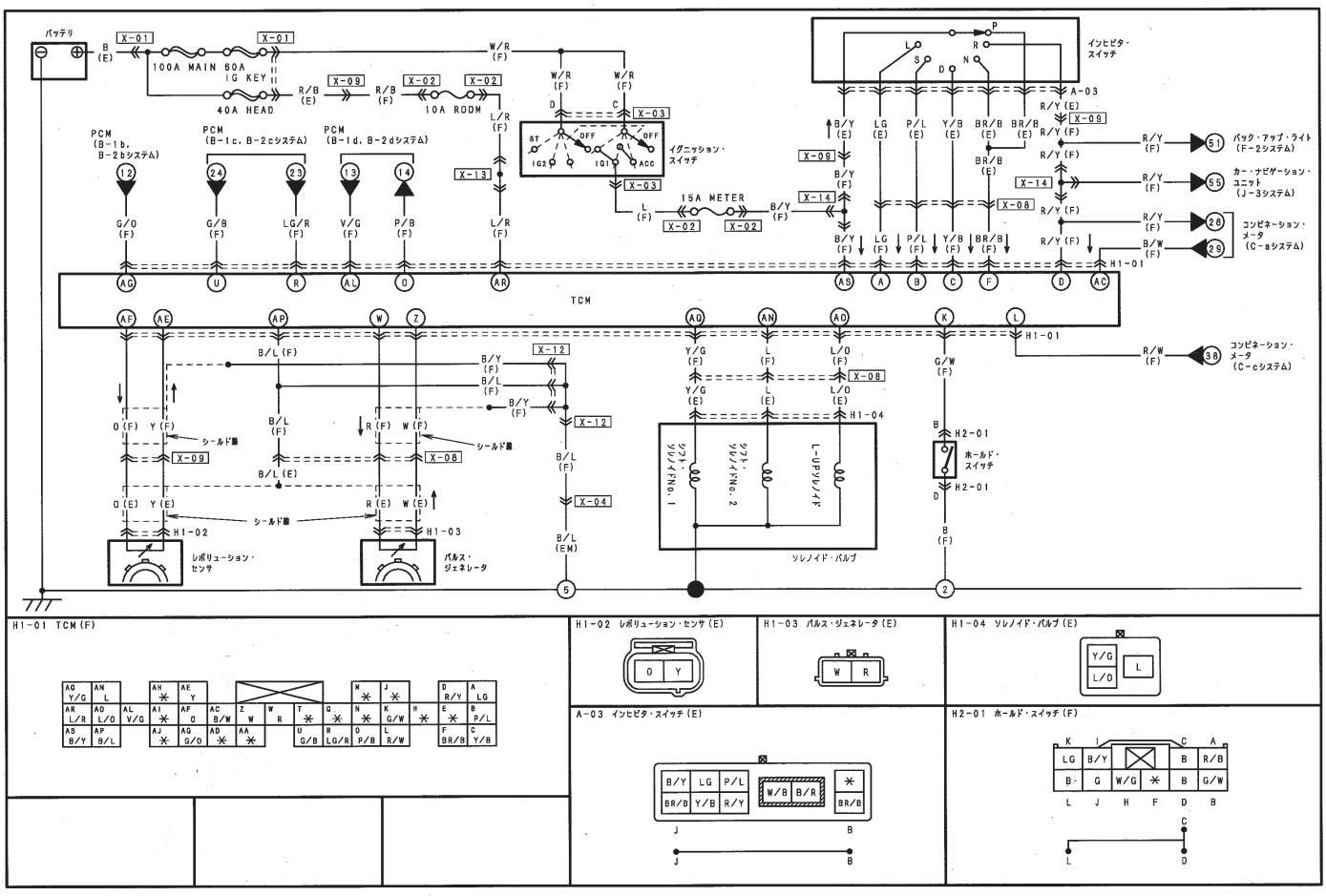

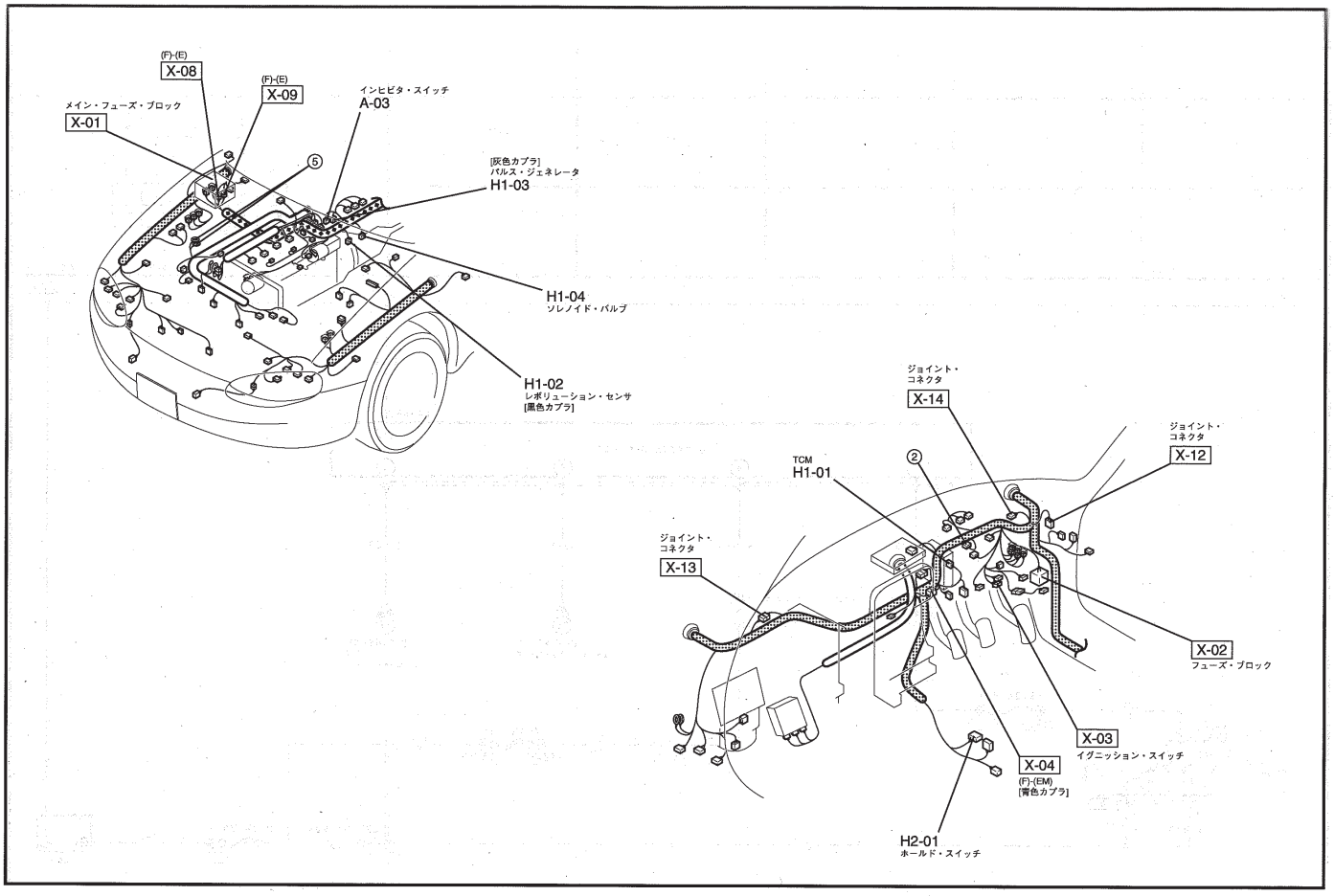

H-1

シフト・ロック・システム

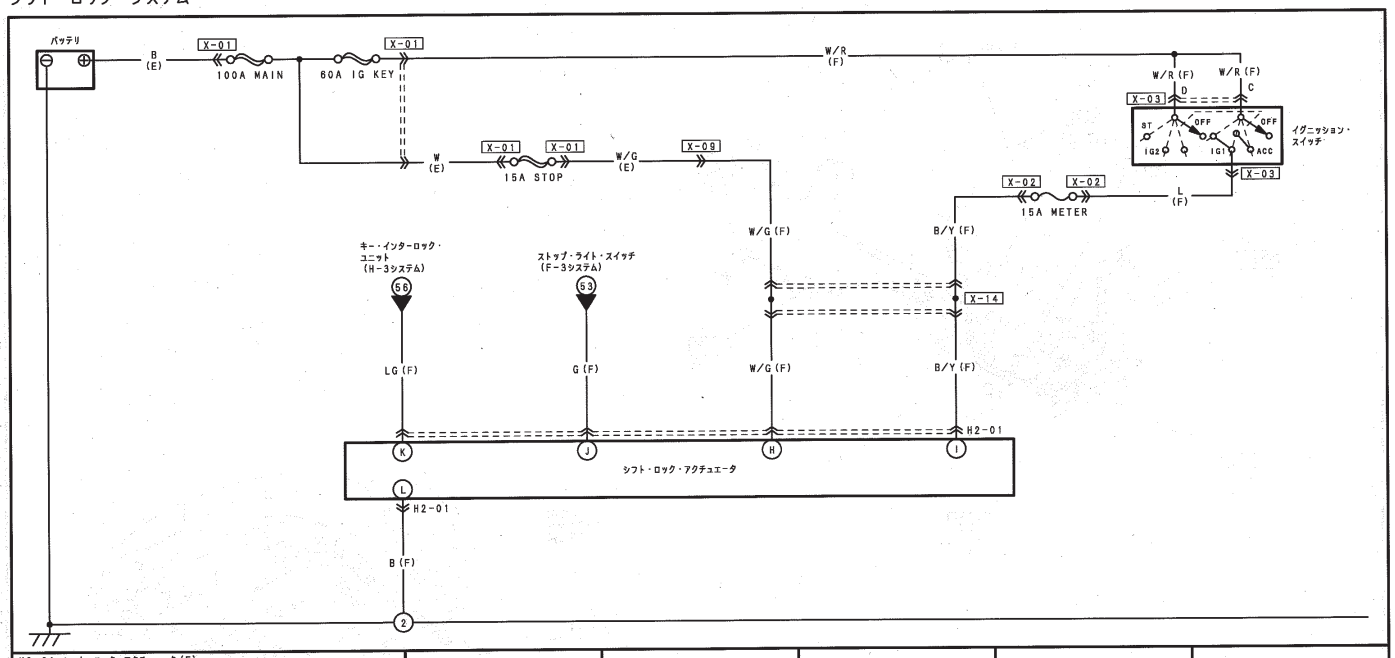

H2-01 シフト・ロック・アクチュエータ (F)

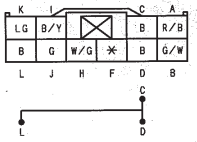

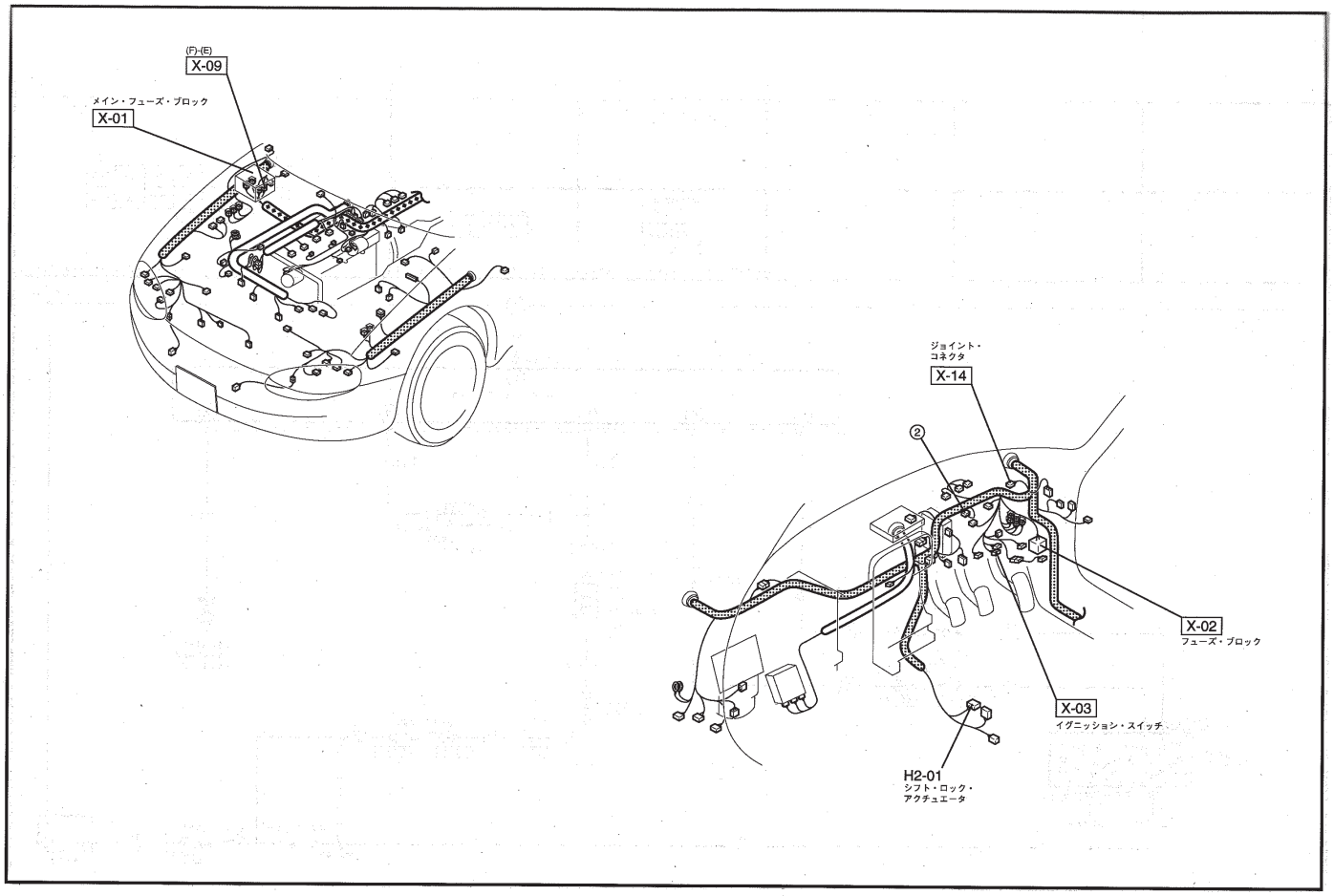

キー・インターロック・システム

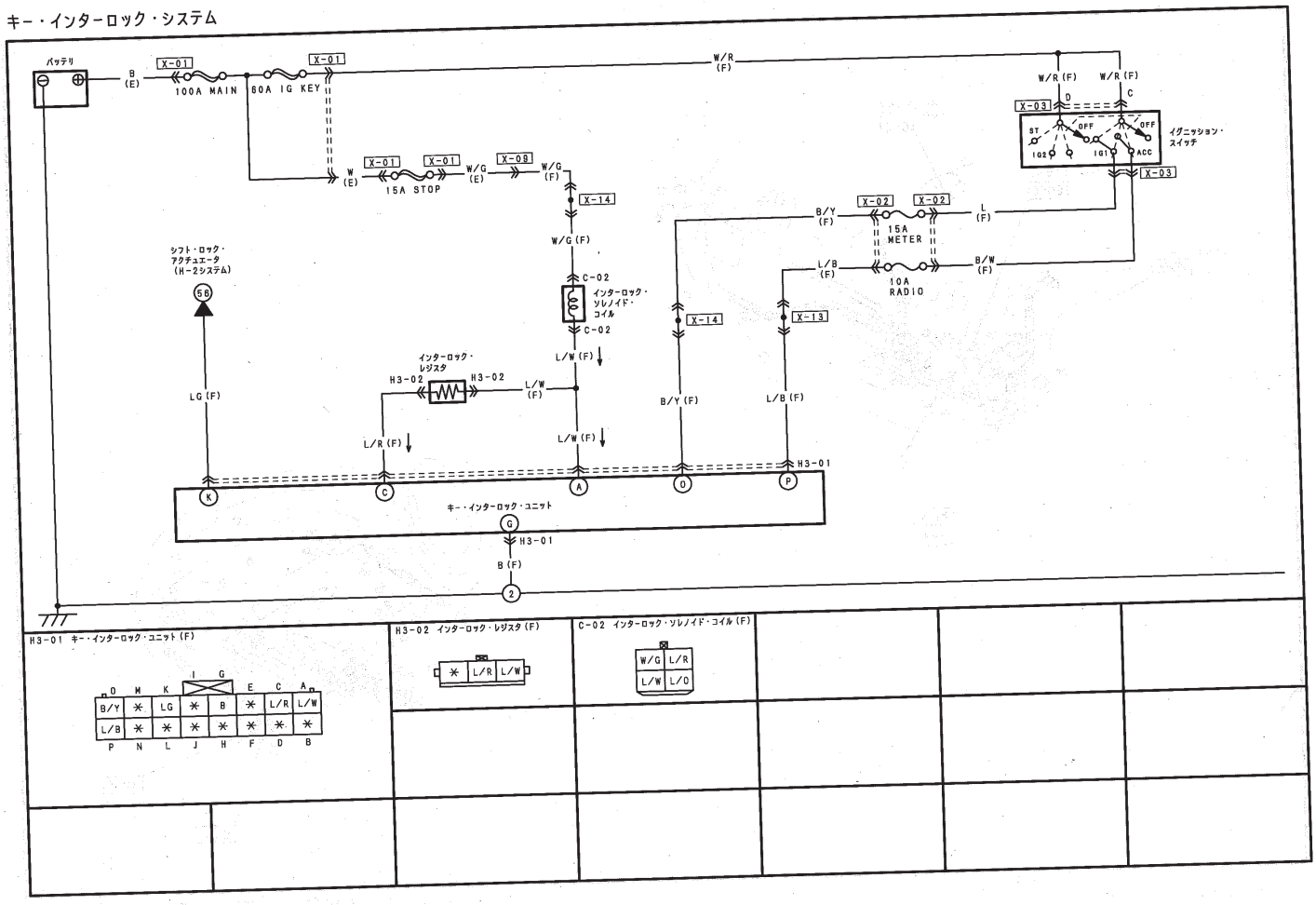

H3-01 キー・インターロック・ユニット (F)

O	M	K	I G	E	C	A	
B/Y	✳	LG	✳	B	✳	L/R	L/W
L/B	✳	✳	✳	✳	✳	✳	✳
P	N	L	J	H	F	D	B

H3-02 インターロック・レジスタ (F)

✳	L/R	L/W

C-02 インターロック・ソレノイド・コイル (F)

W/G	L/R
L/W	L/O

ハーネス・シンボル：(F) (E) (R)

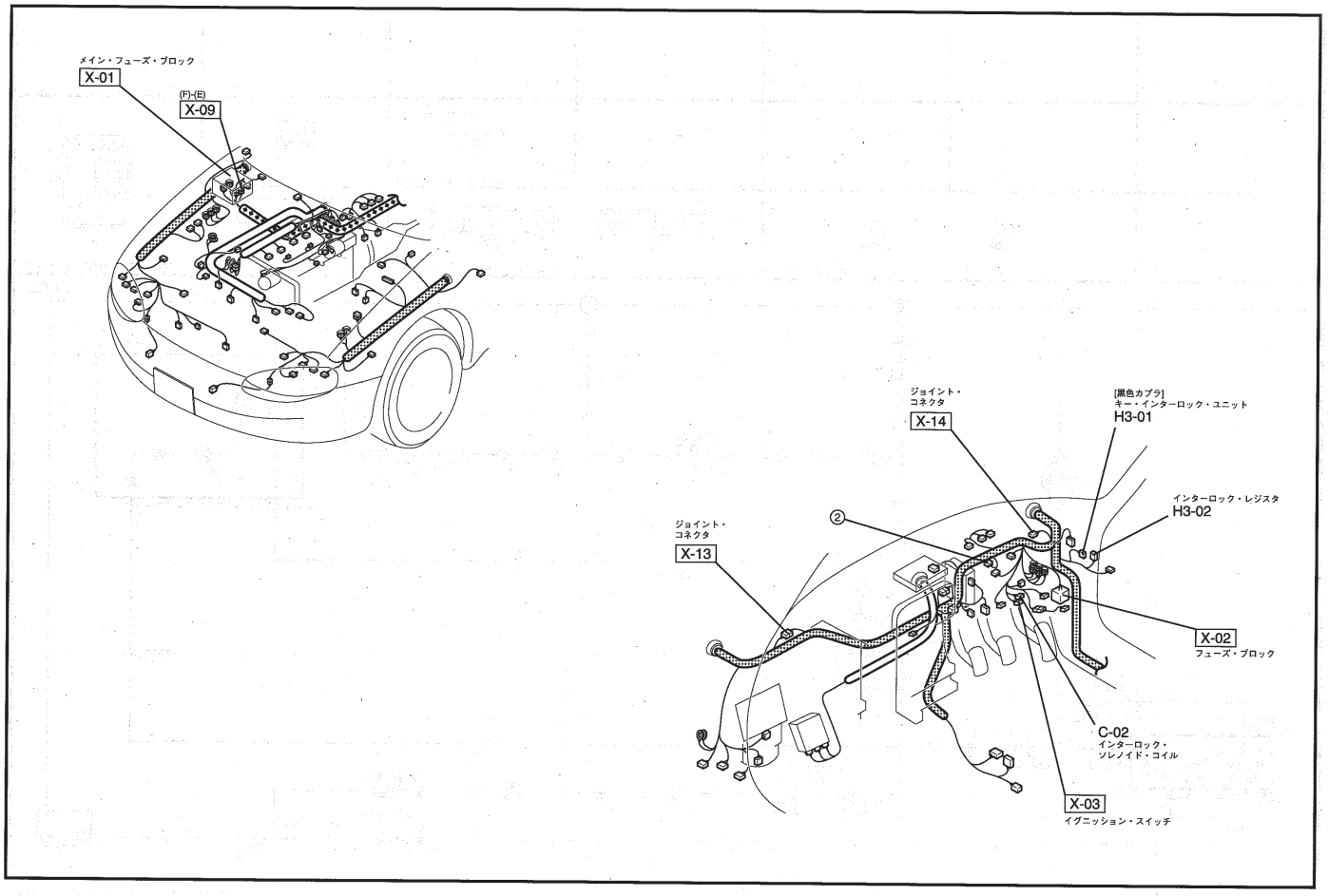

シガー・ライタ/リヤ・デフロスタ

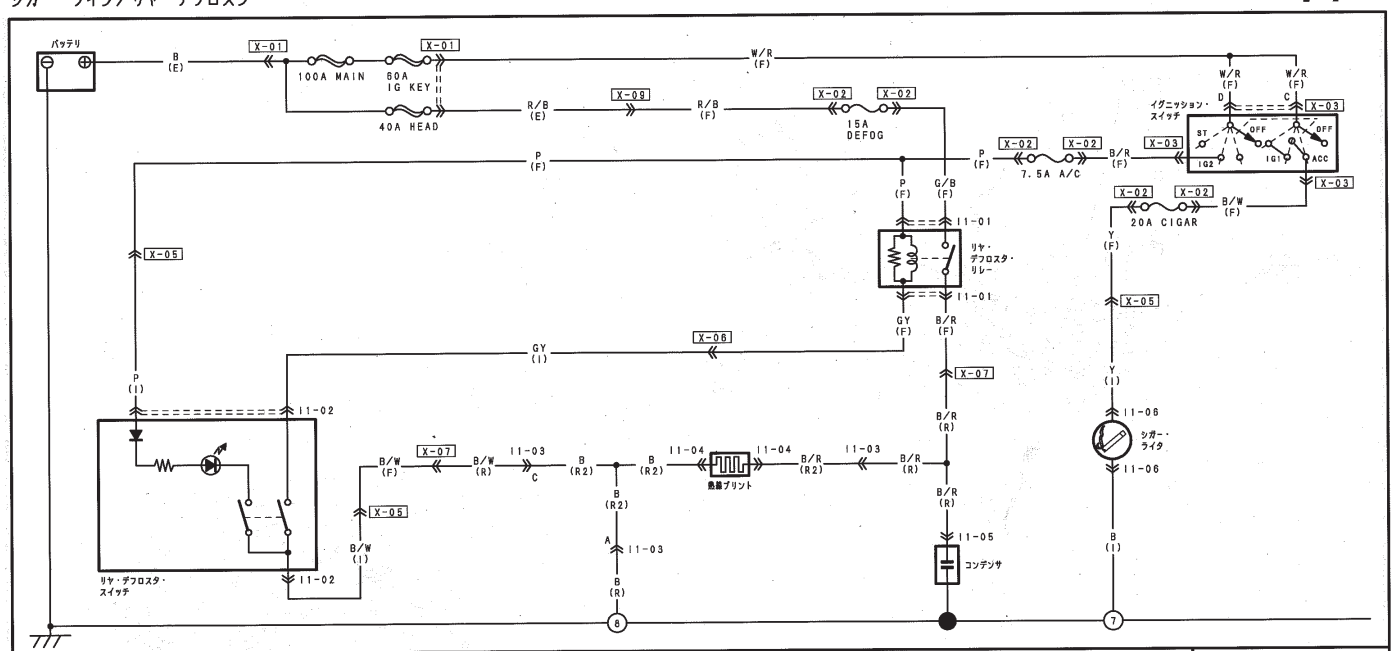

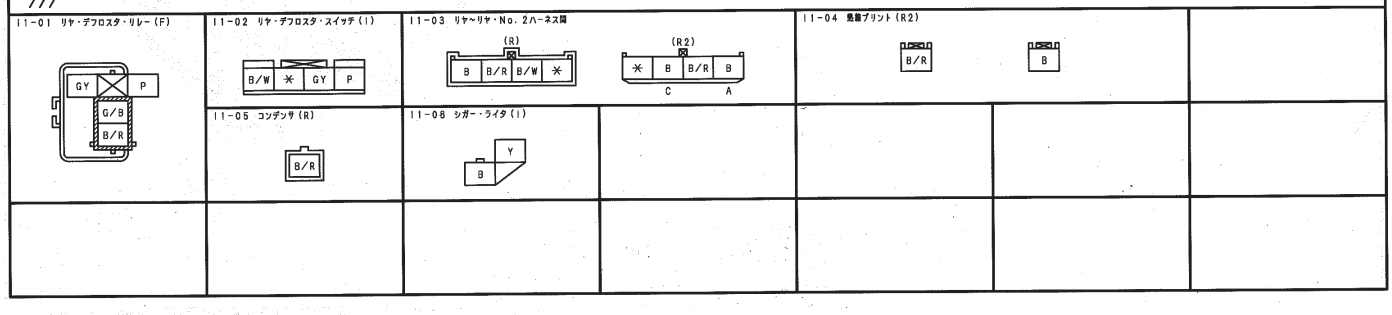

ハーネス・シンボル：(F) (E) (R)

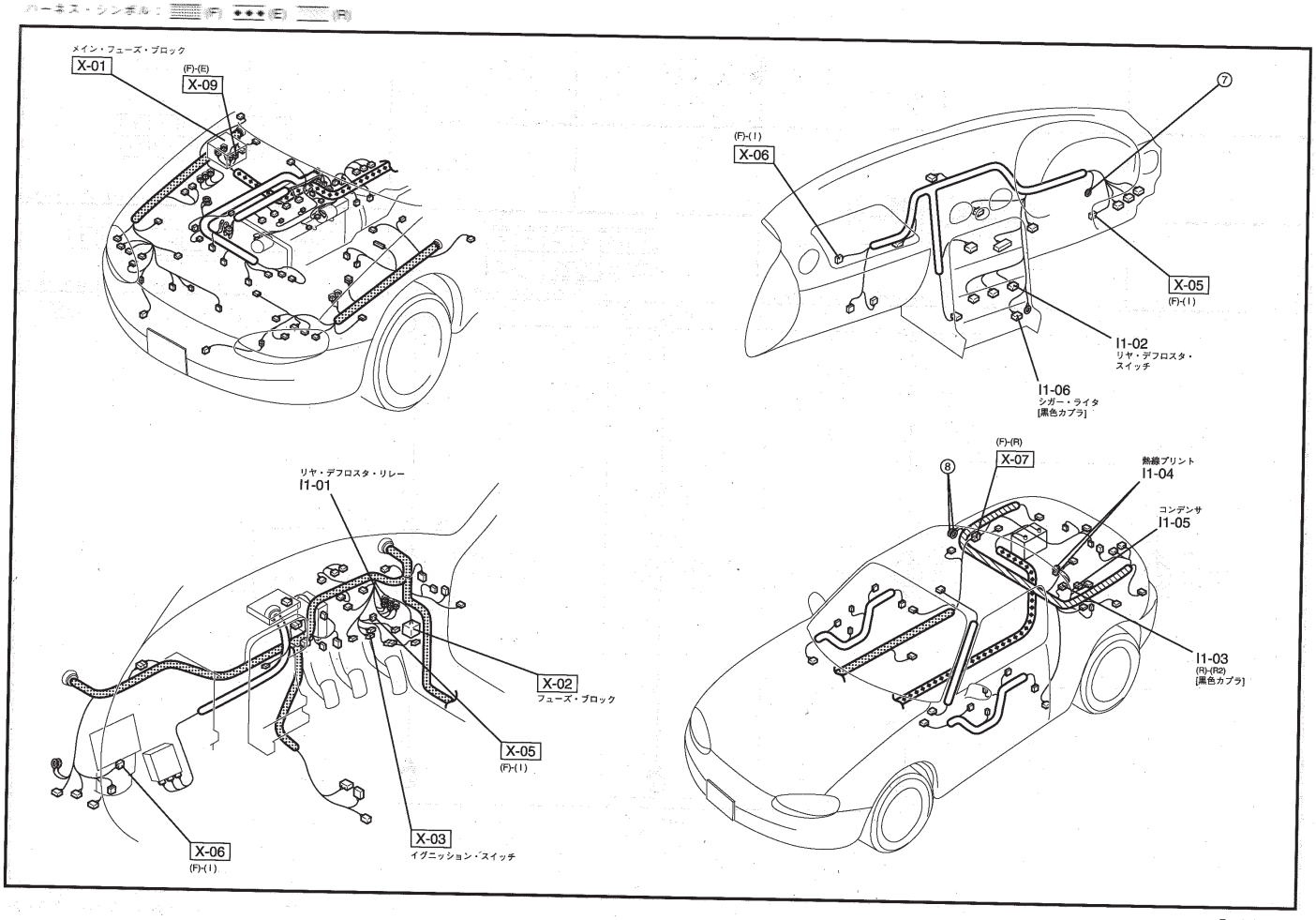

イルミネーション・ライト

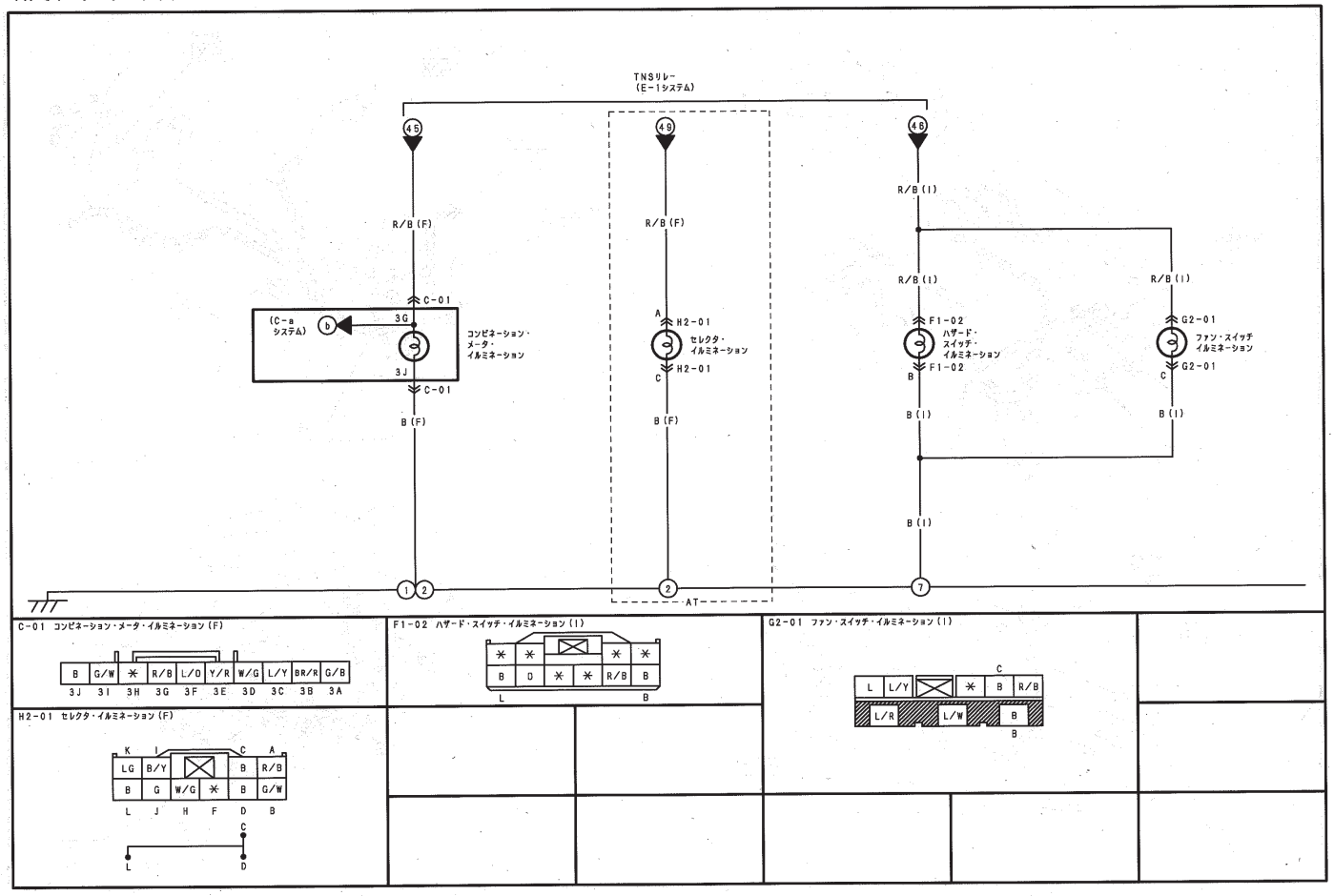

ハーネス・シンボル：(F) (E) (R)

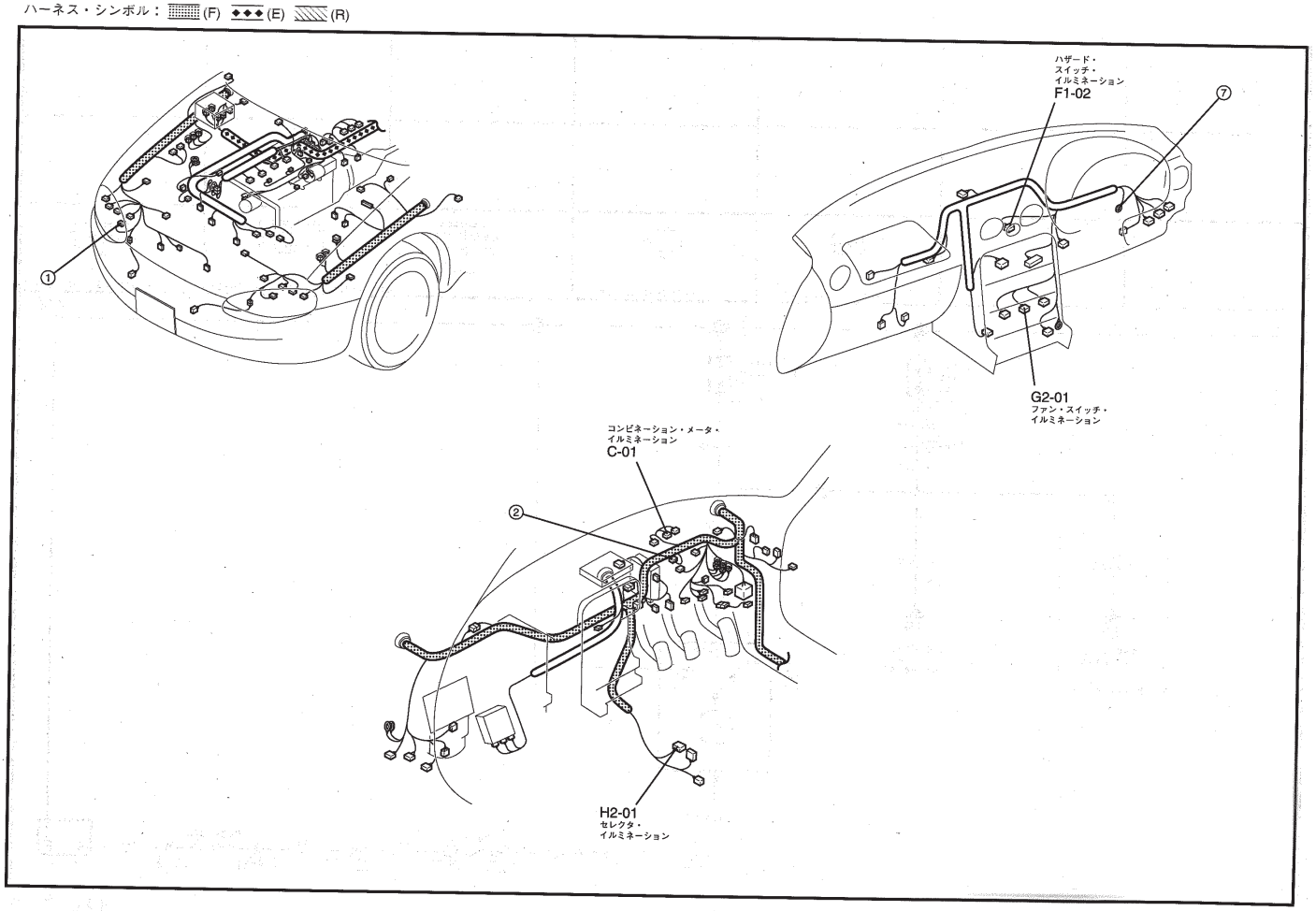

ルーム・ライト

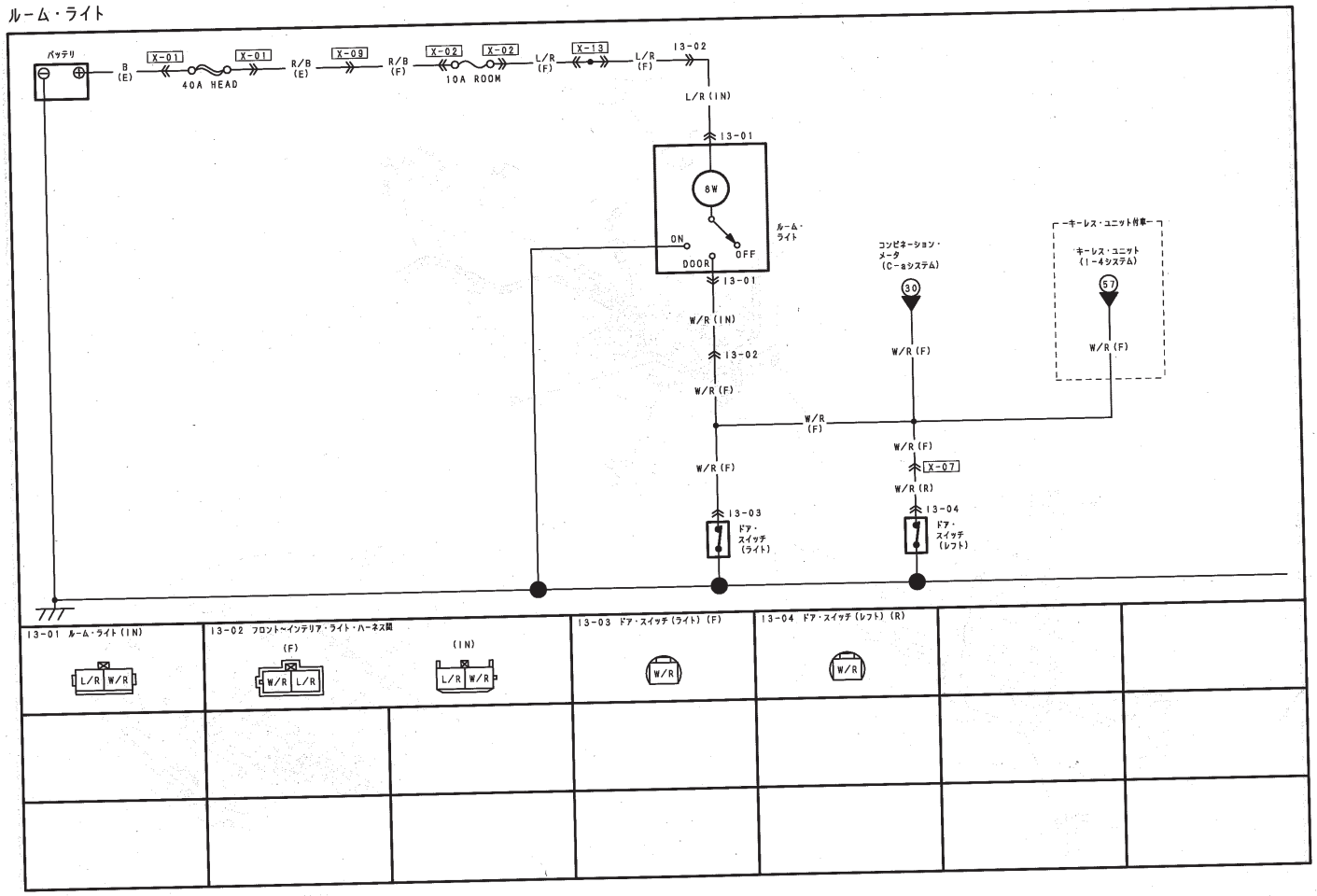

I3-01 ルーム・ライト (IN)	I3-02 フロント～インテリア・ライト・ハーネス間 (F)	(IN)	I3-03 ドア・スイッチ (ライト) (F)	I3-04 ドア・スイッチ (レフト) (R)		
L/R W/R	W/R L/R	L/R W/R	W/R	W/R		

ハーネス・シンボル： (F) (E) (R)

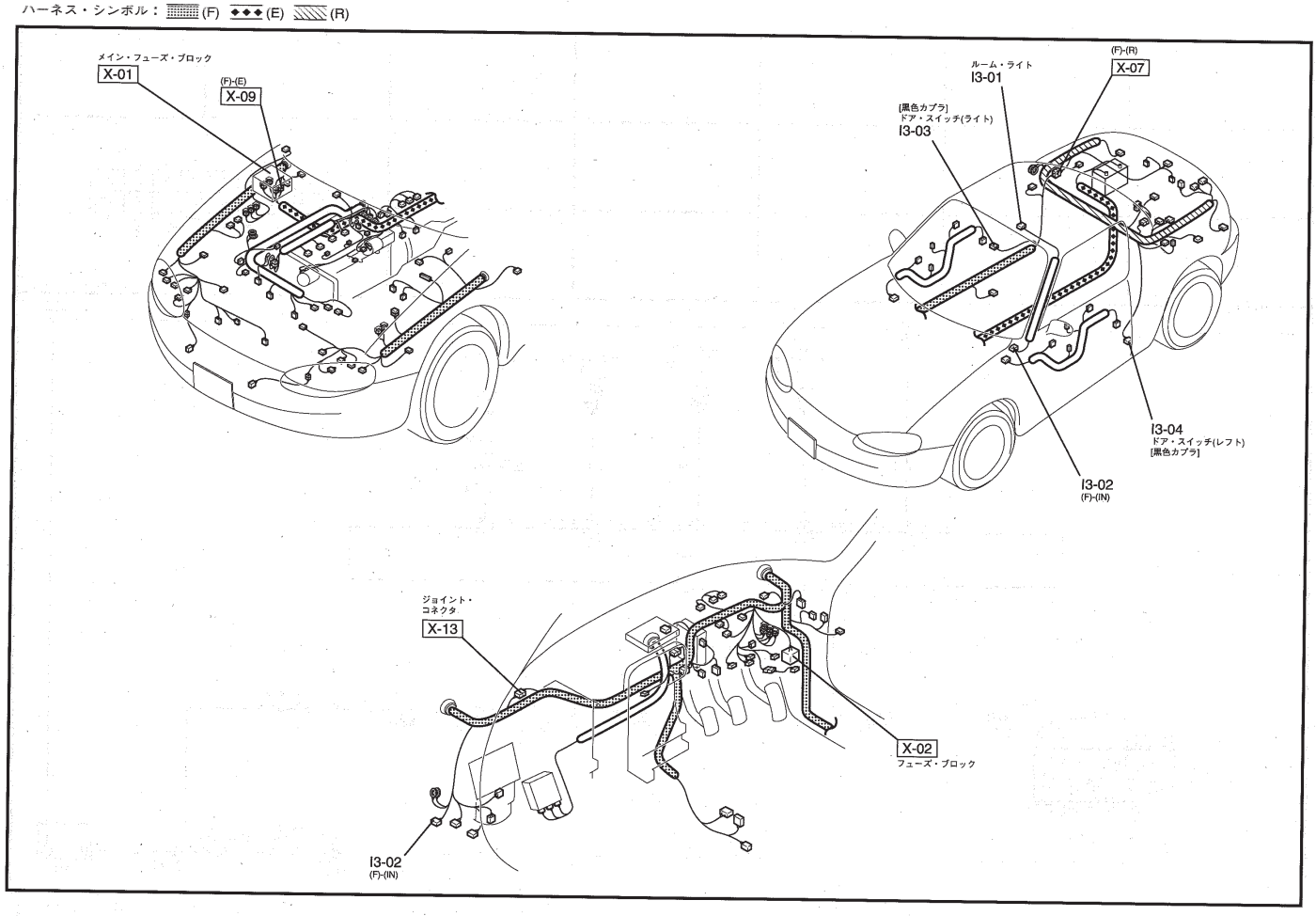

キーレス・ユニット

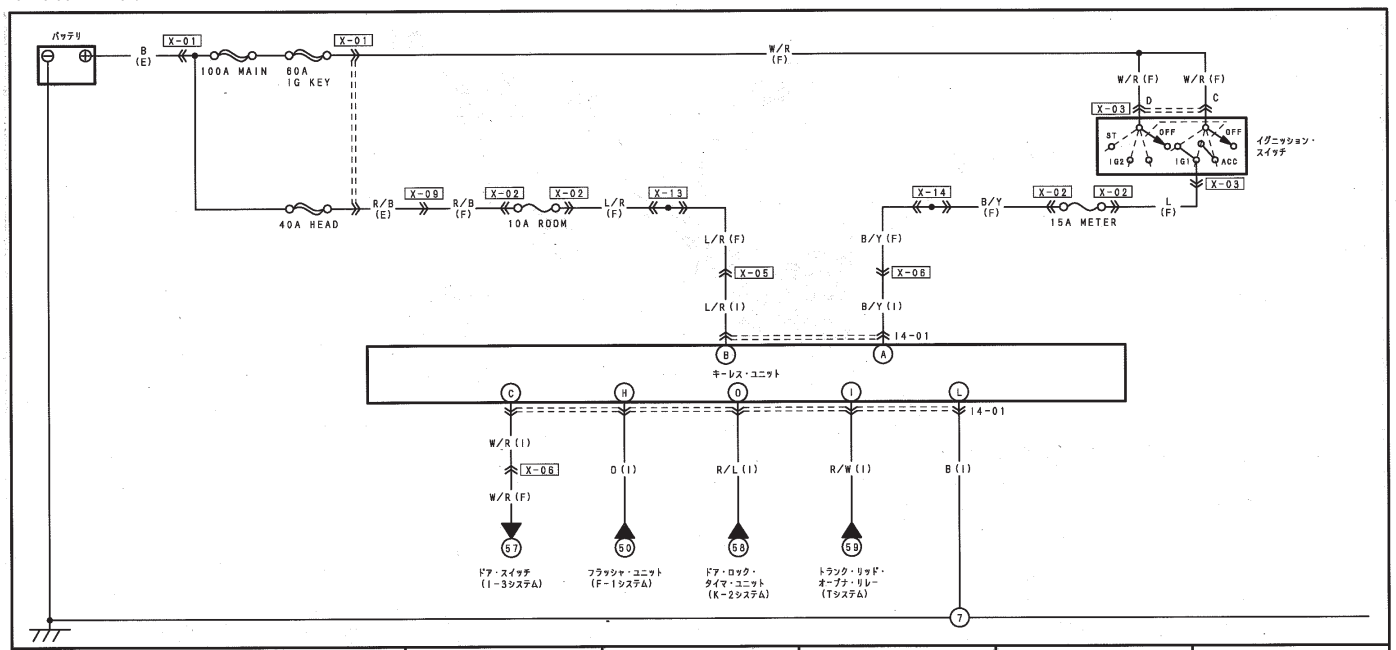

I4-01 キーレス・ユニット(I)

D	M	K	I	G	E	C	A
R/L	✳	✳	R/W	✳	✳	W/R	B/Y
✳	✳	B	✳	D	✳	✳	L/R
P	N	L	J	H	F	D	B

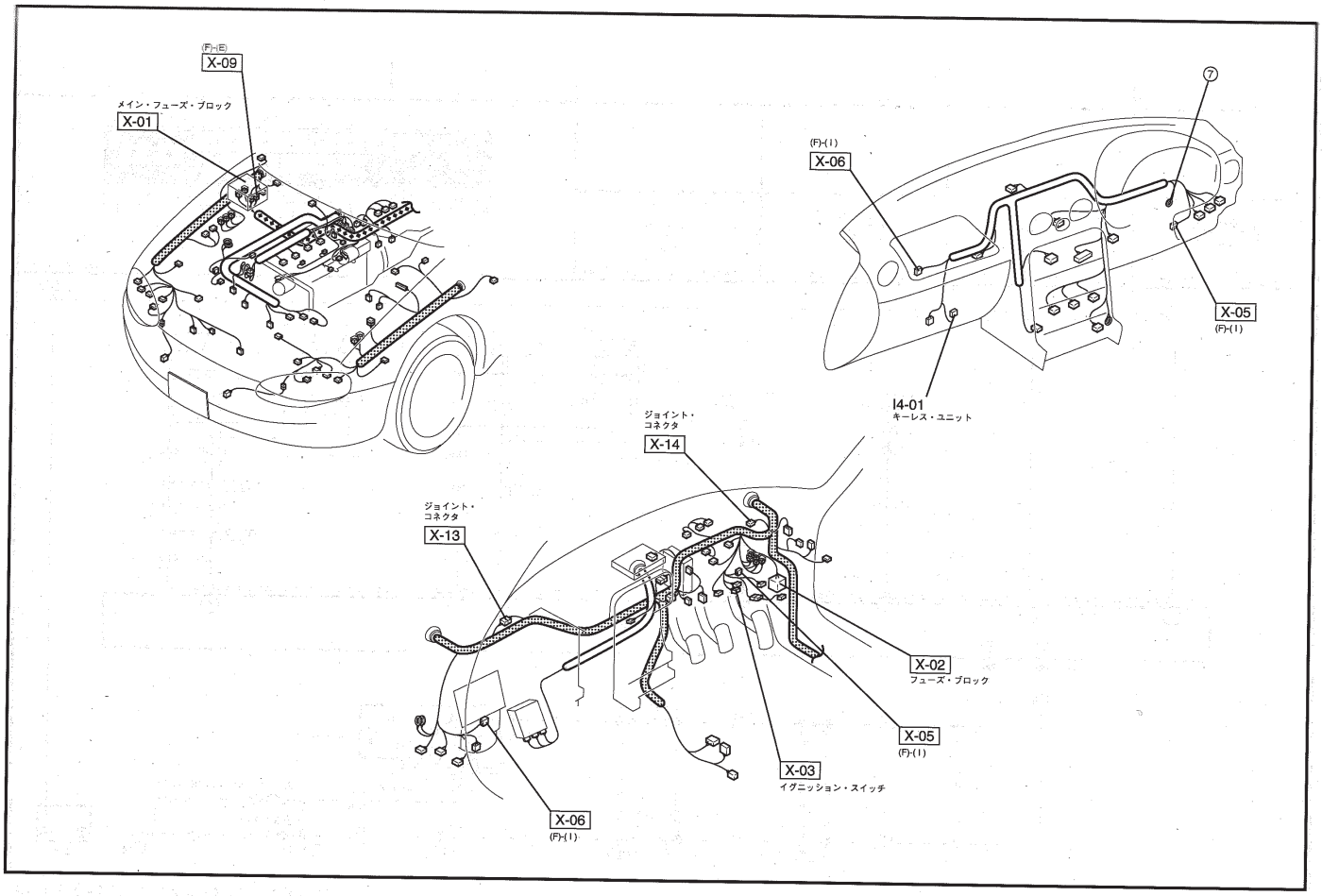

オーディオ・システム（スタンダード・システム）

J-1

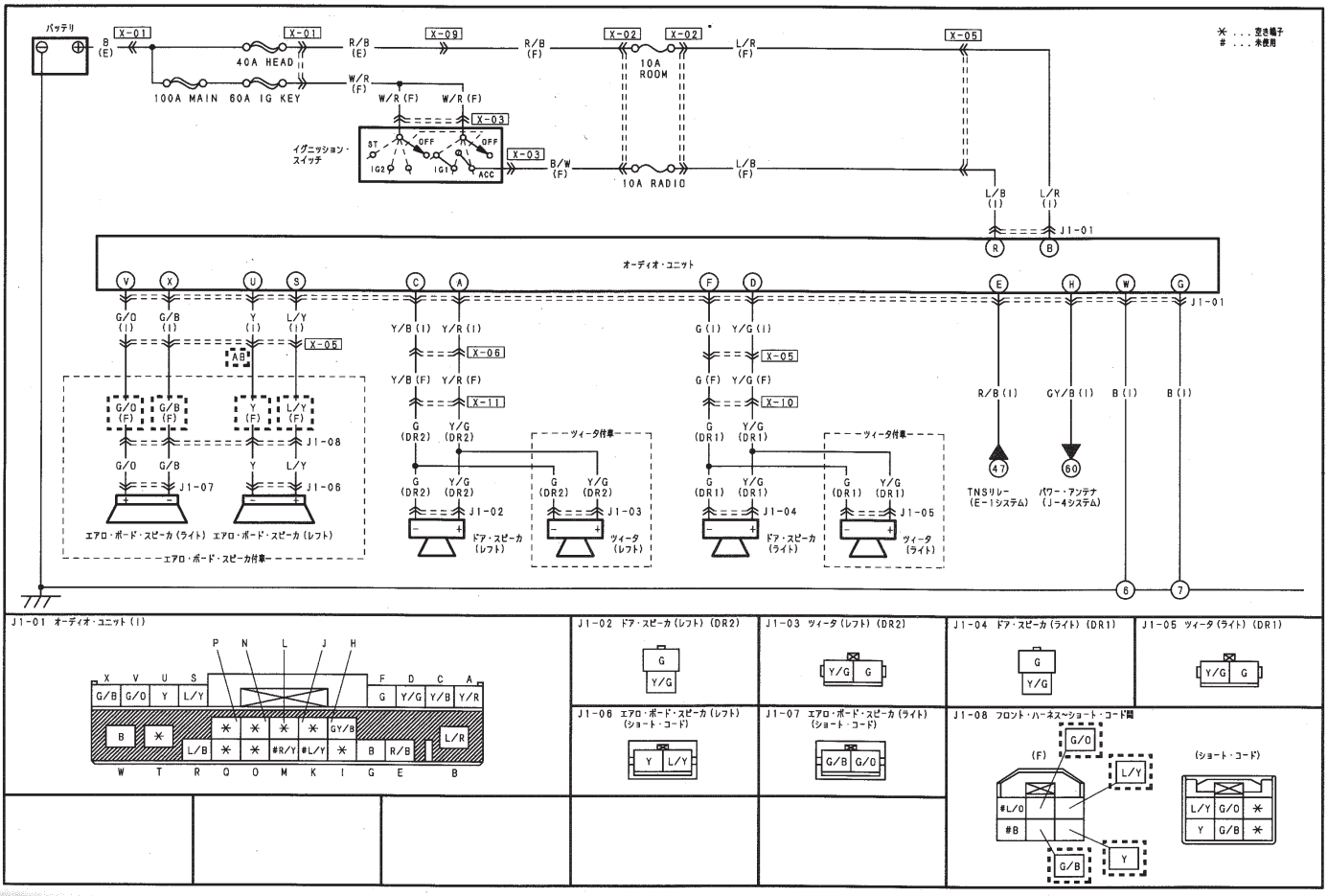

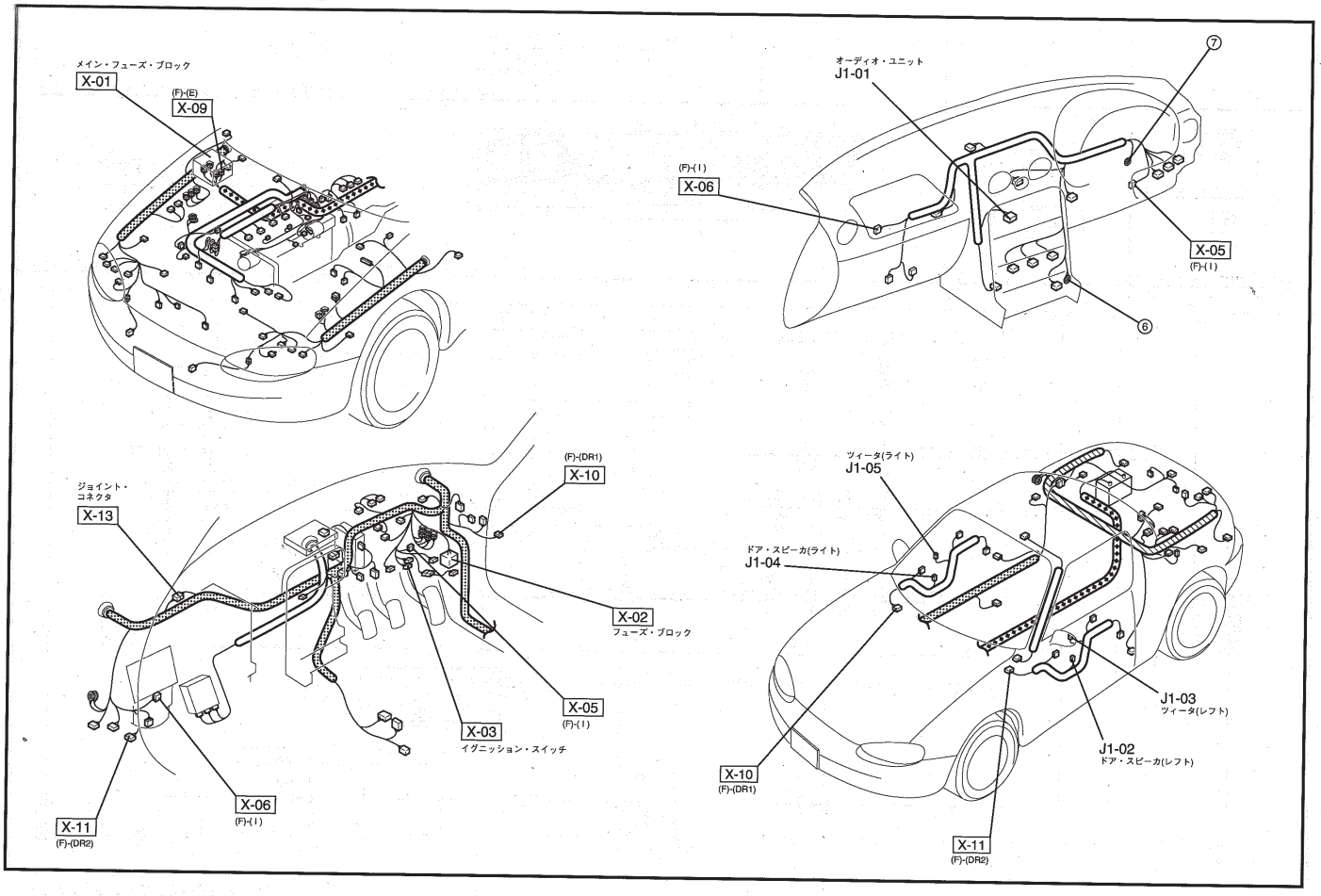

オーディオ・システム（BOSEタイプ）

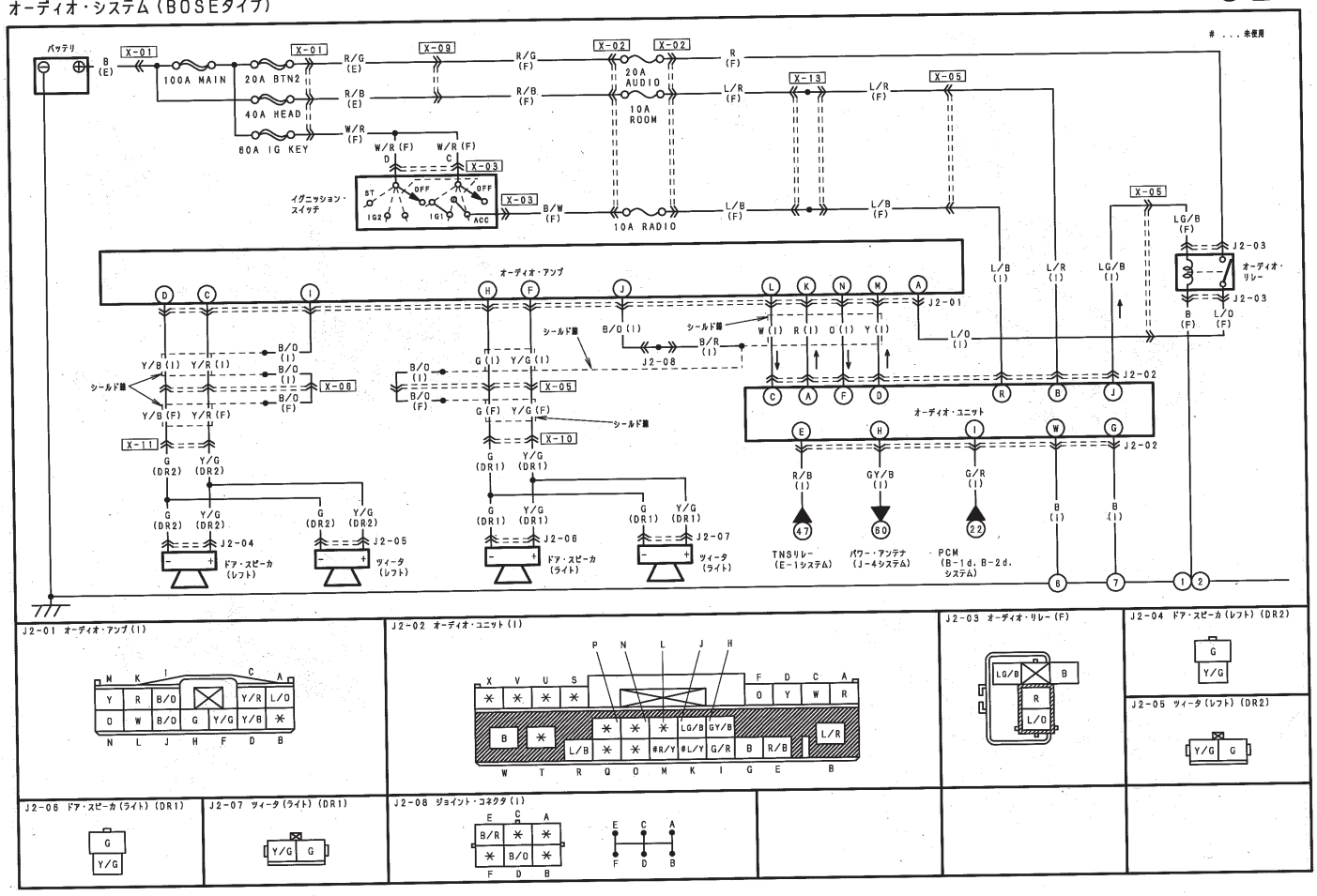

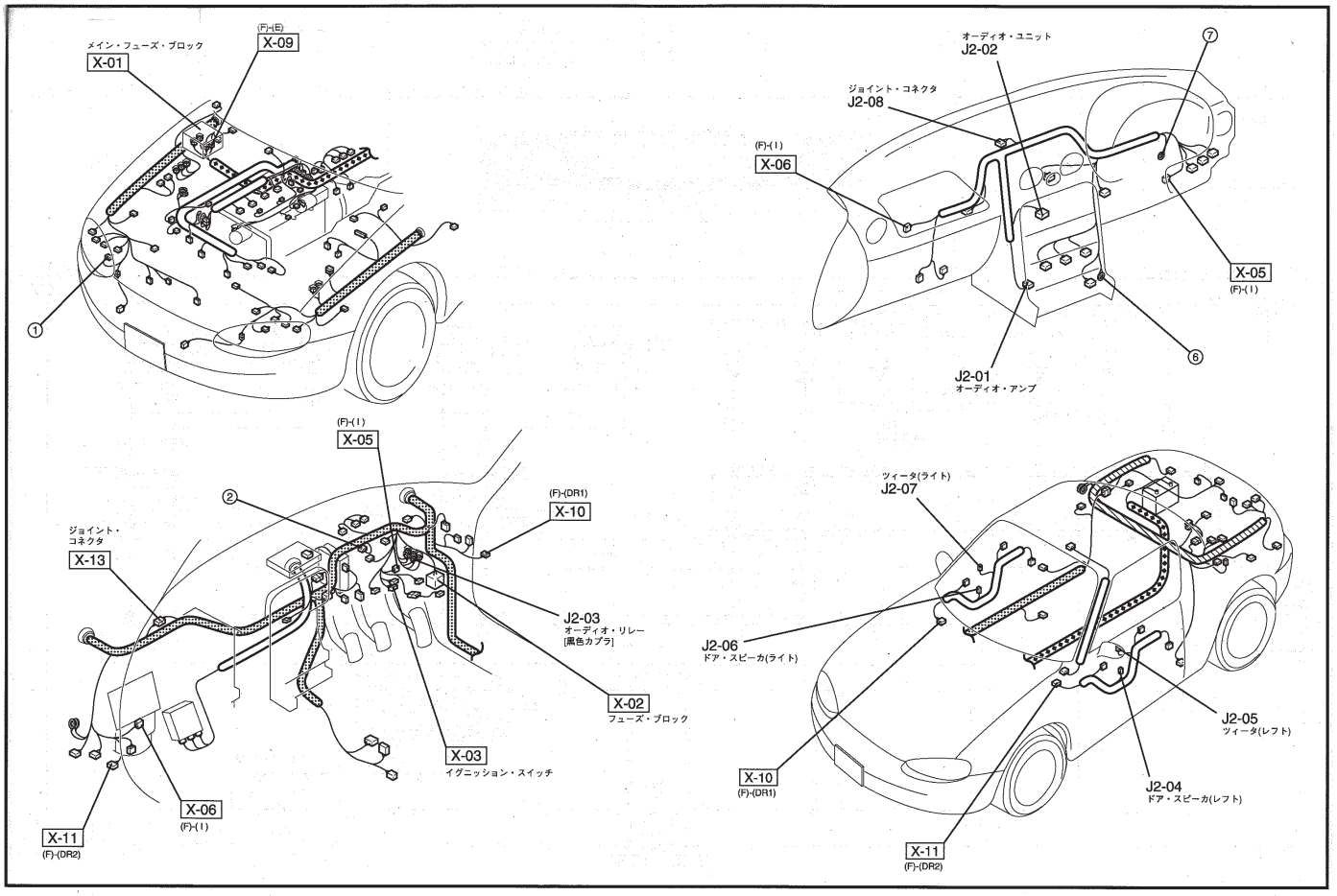

オーディオ・システム（BOSEタイプ）

J-2b

：訂正箇所

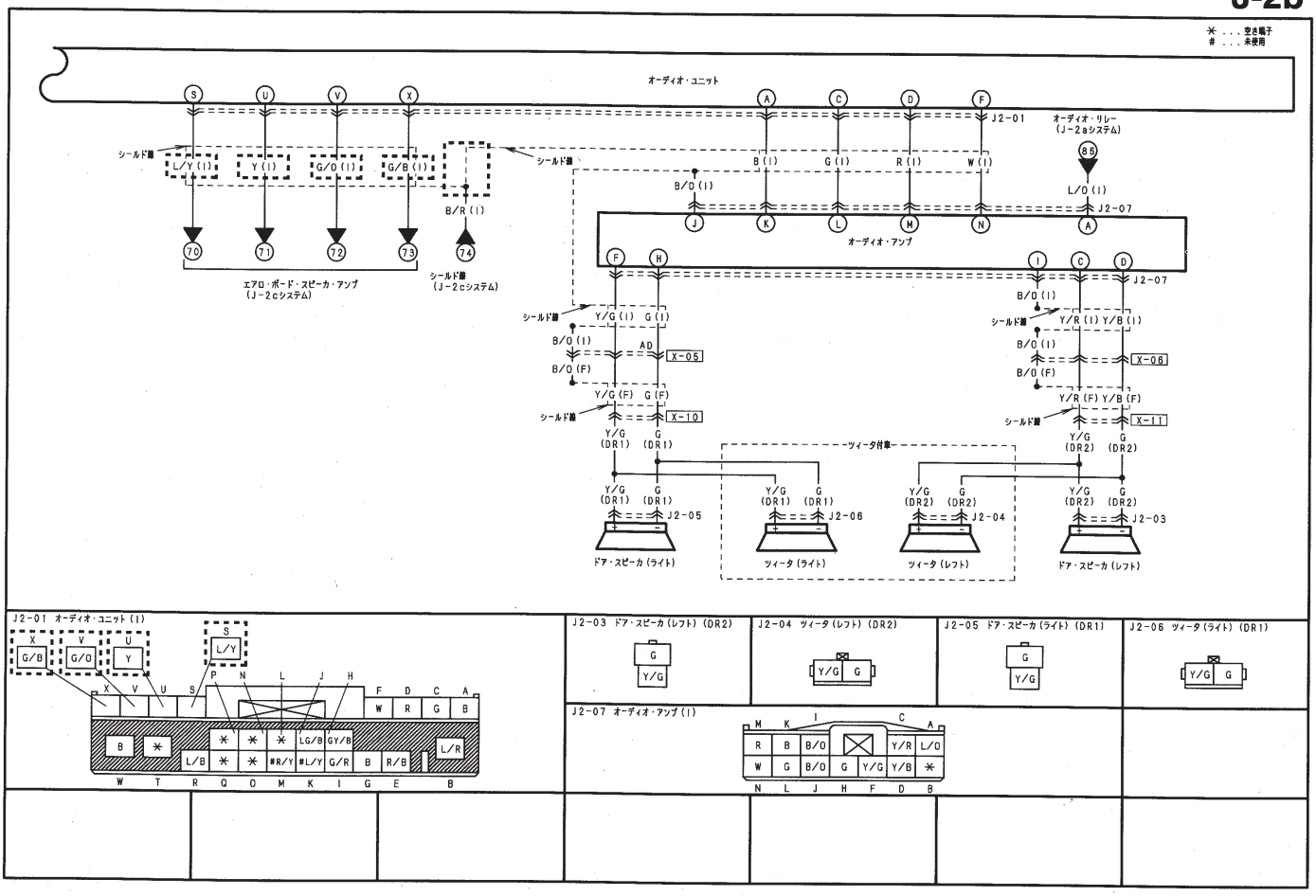

ハーネス・シンボル：（F）（E）（R）

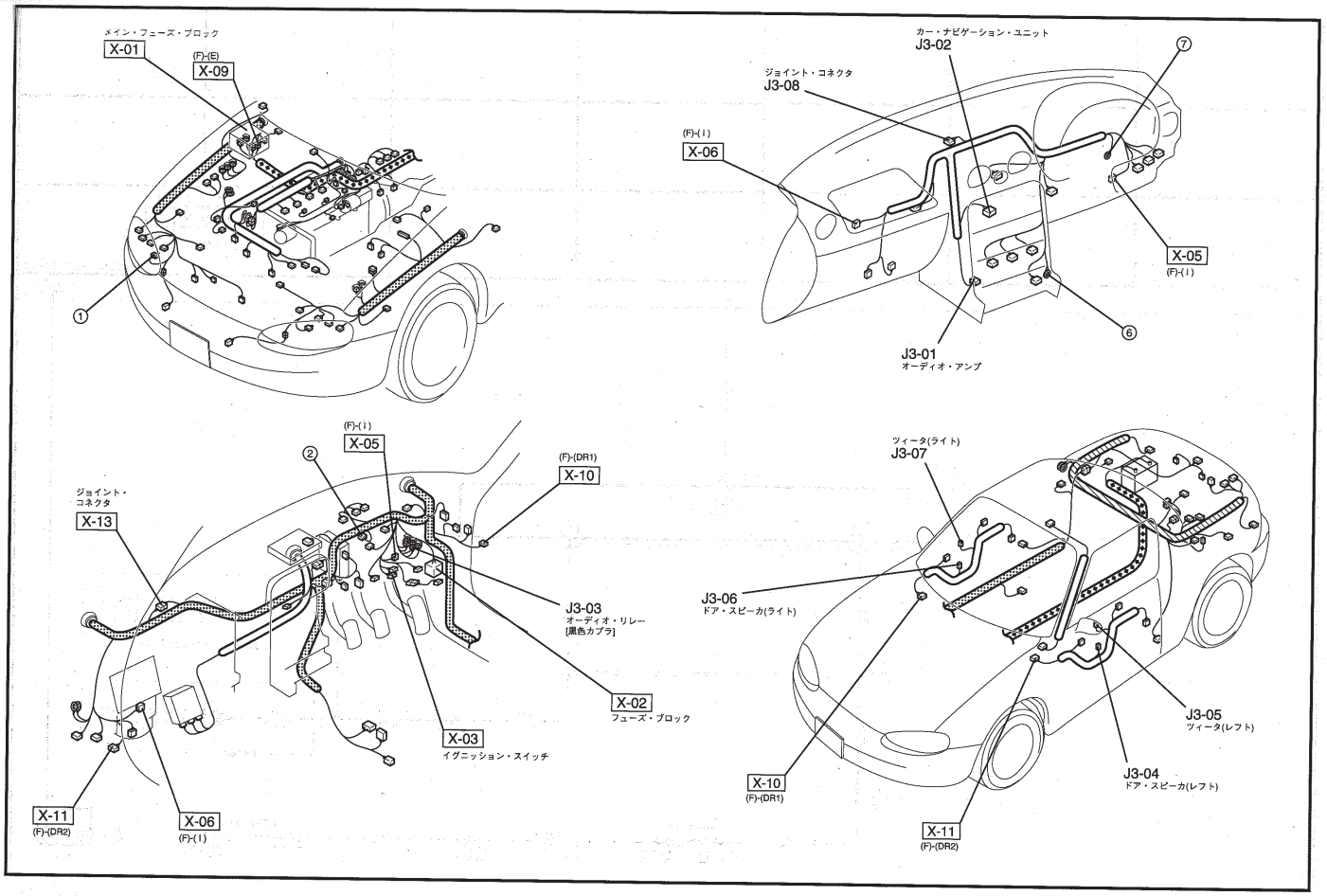

オーディオ・システム（BOSEタイプ）

J-2c

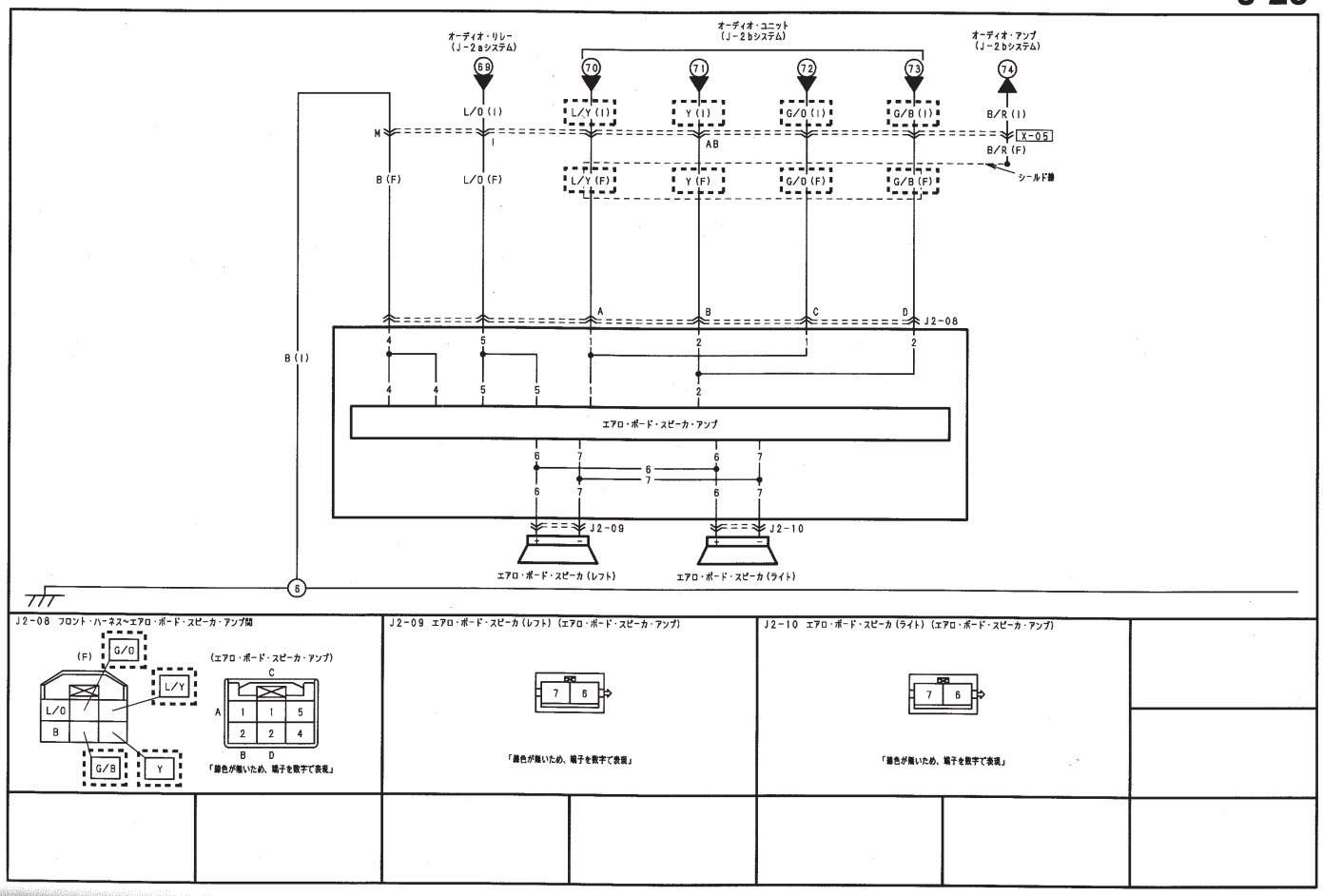

：訂正箇所

訂正 11/2003 (M085/03)

ハーネス・シンボル：(F) (E) (R)

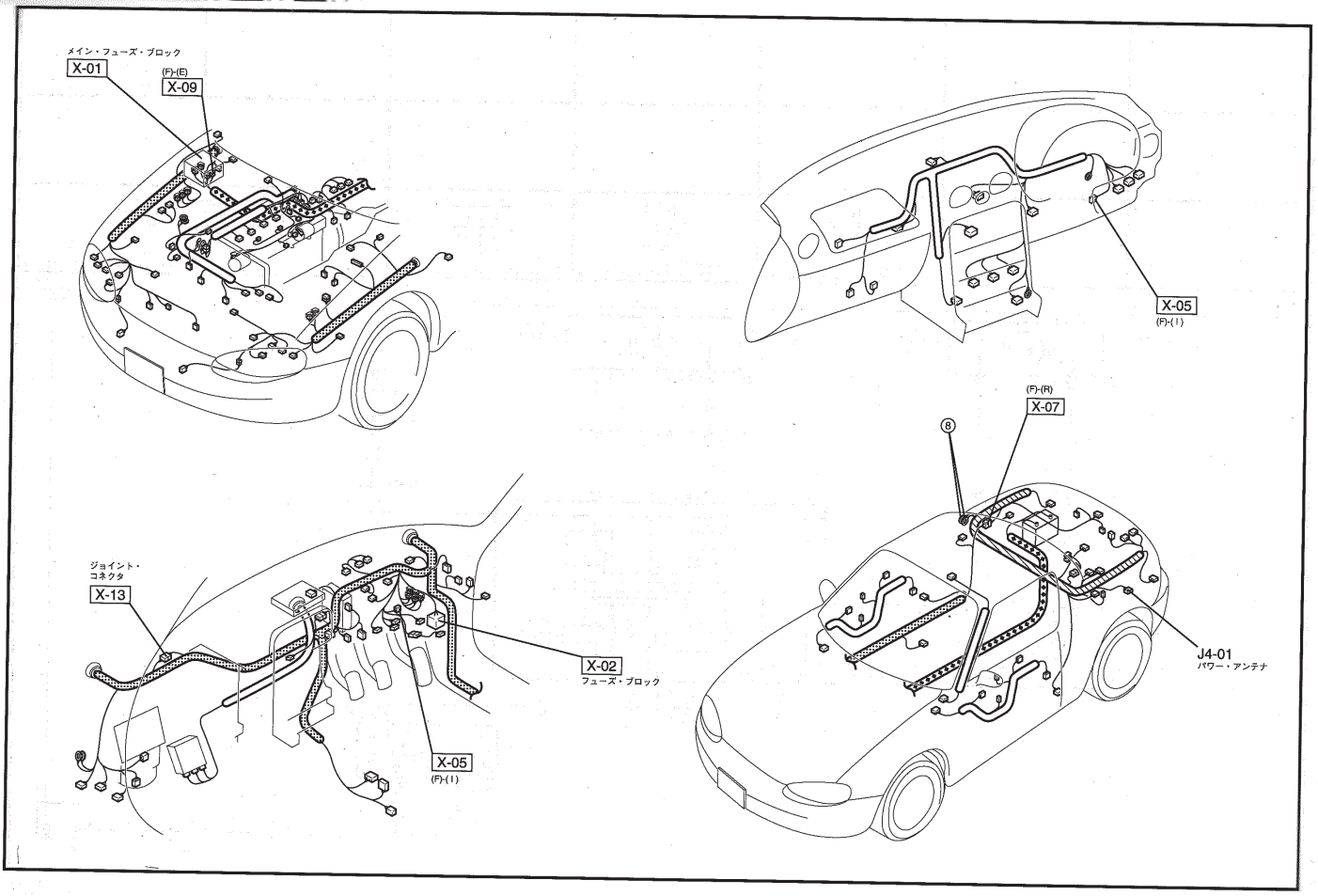

パワー・ウインド

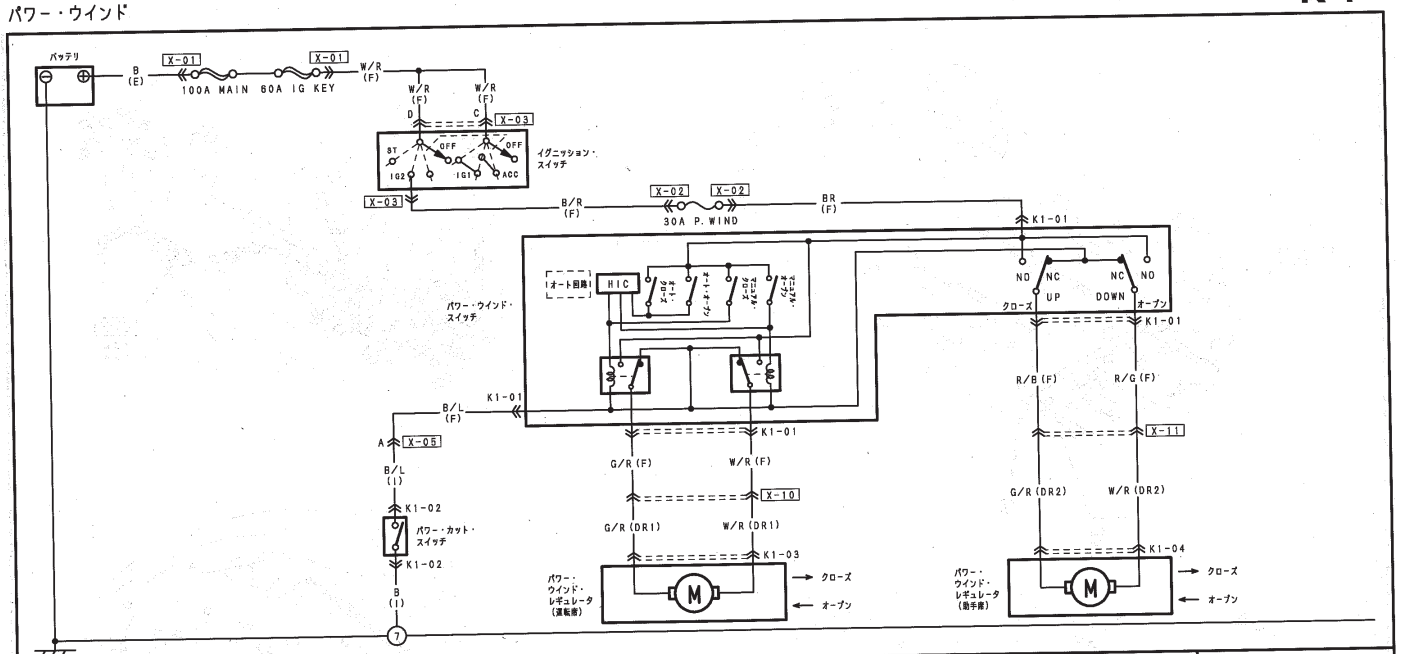

K1-01 パワー・ウインド・スイッチ (F)	K1-02 パワー・カット・スイッチ (I)	K1-03 パワー・ウインド・レギュレータ (運転席) (DR1)	K1-04 パワー・ウインド・レギュレータ (助手席) (DR2)		
W/R G/R B/L BR R/G R/B	B/L ✳ B ✳	G/R W/R	G/R W/R		

ワーキング・シンボル：(F) (E) (R)

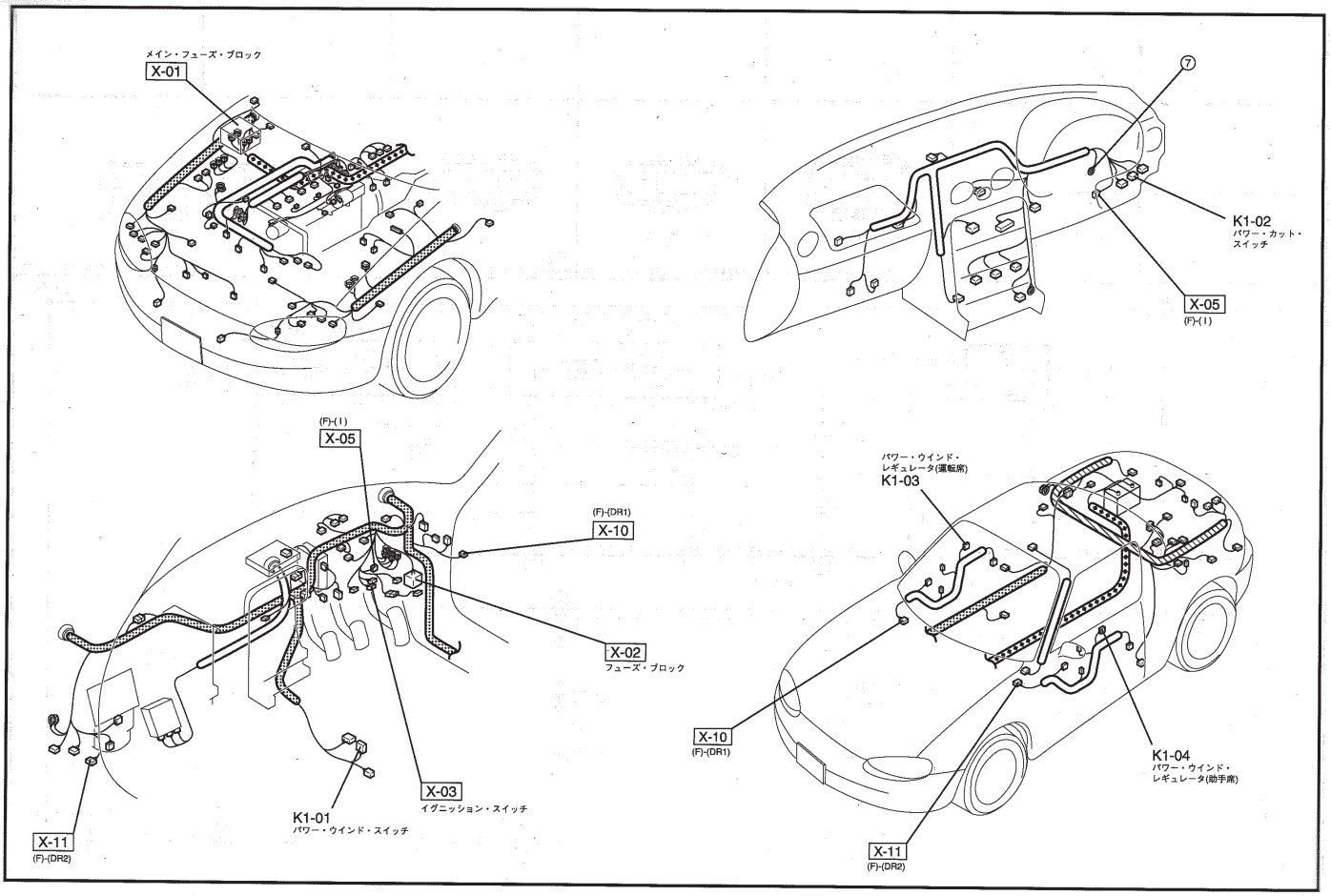

パワー・ドア・ロック・システム

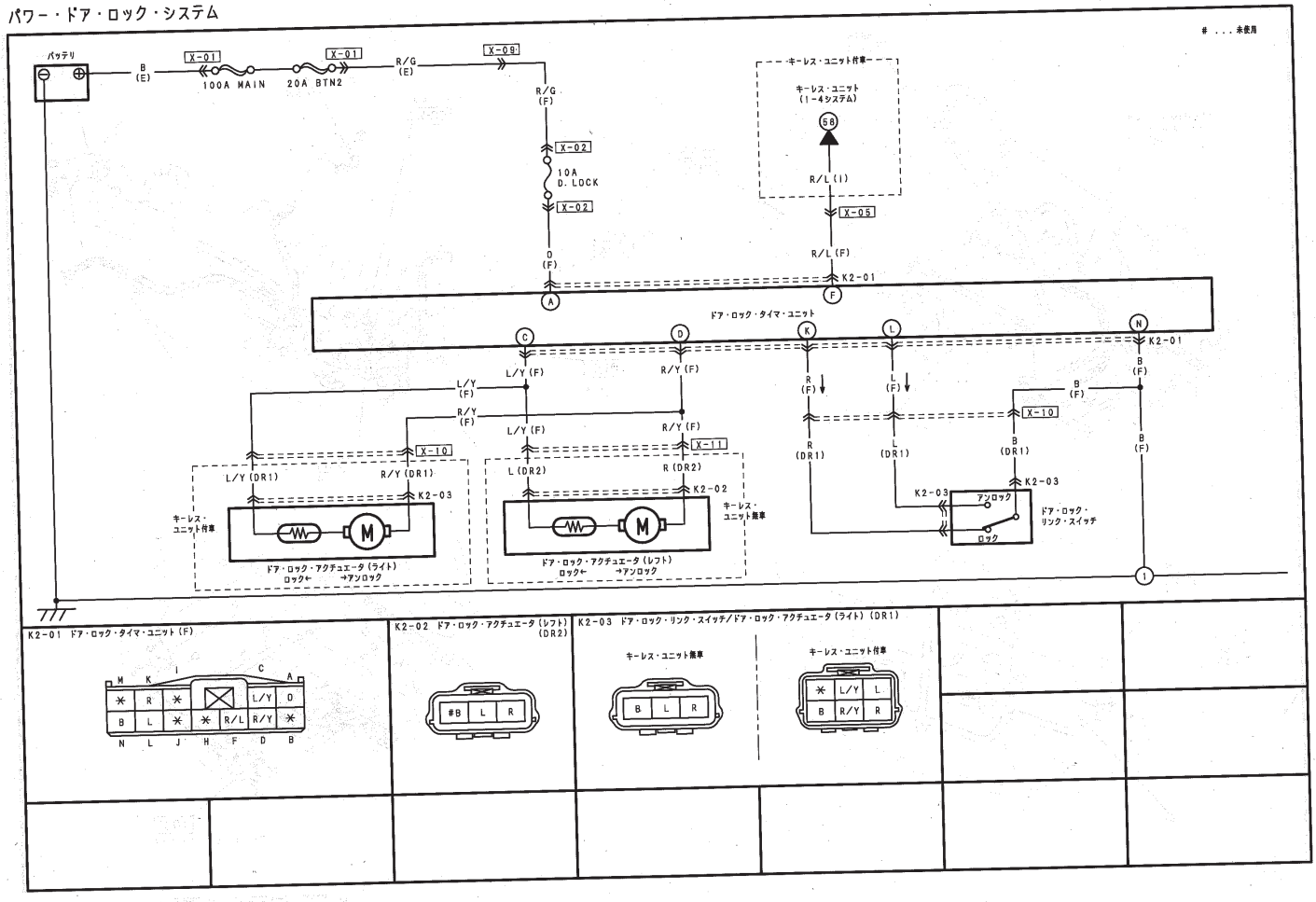

K2-01 ドア・ロック・タイマ・ユニット (F)

K2-02 ドア・ロック・アクチュエータ (レフト) (DR2)

K2-03 ドア・ロック・リンク・スイッチ/ドア・ロック・アクチュエータ (ライト) (DR1)

キーレス・ユニット無車

キーレス・ユニット付車

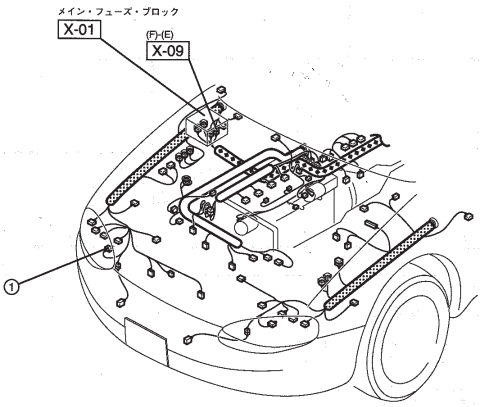

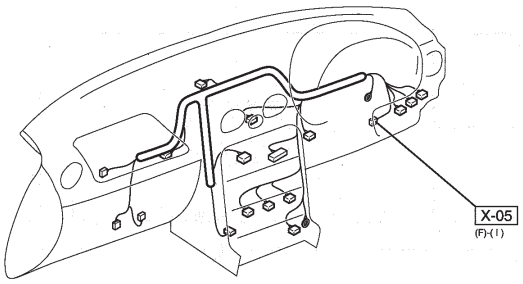

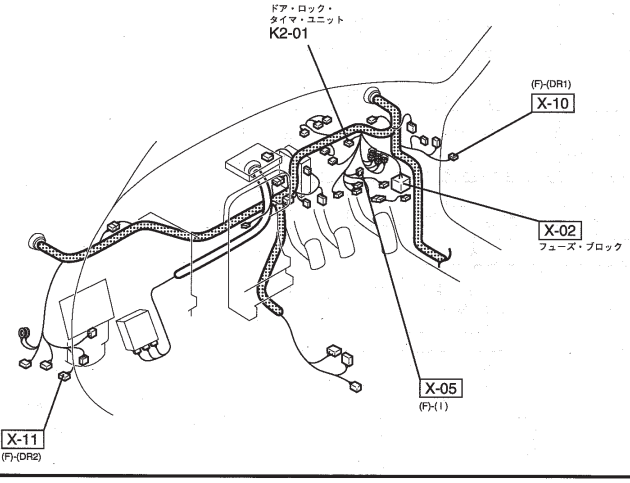

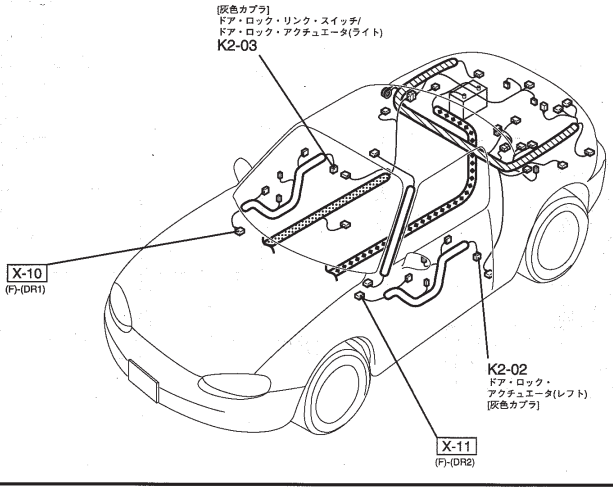

リモコン・ドア・ミラー

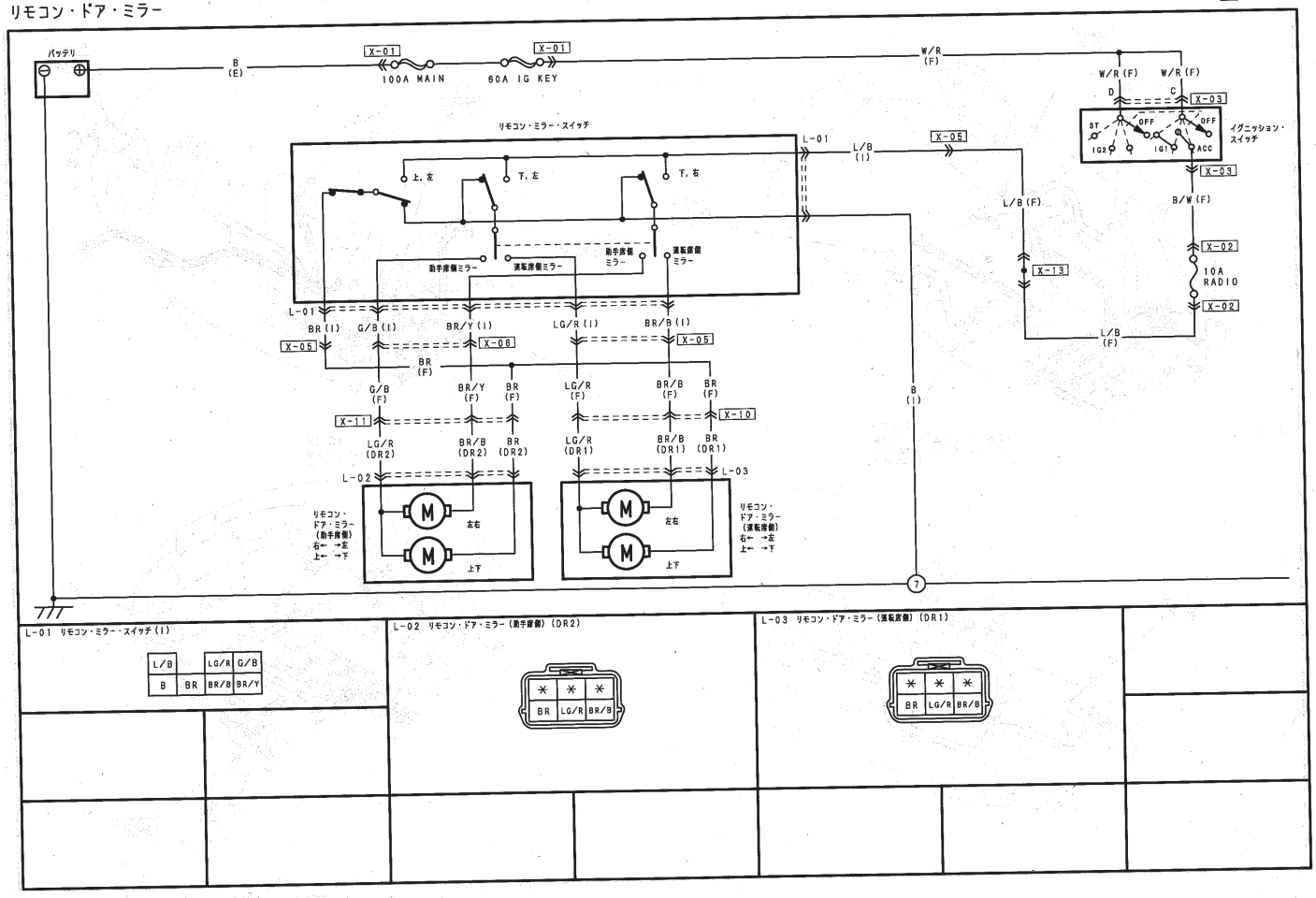

L-01 リモコン・ミラー・スイッチ (I)

L/B		LG/R	G/B
B	BR	BR/B	BR/Y

L-02 リモコン・ドア・ミラー (助手席側) (DR2)

BR	LG/R	BR/B

L-03 リモコン・ドア・ミラー (運転席側) (DR1)

BR	LG/R	BR/B

ハーネス・シンボル: (F) (E) (R)

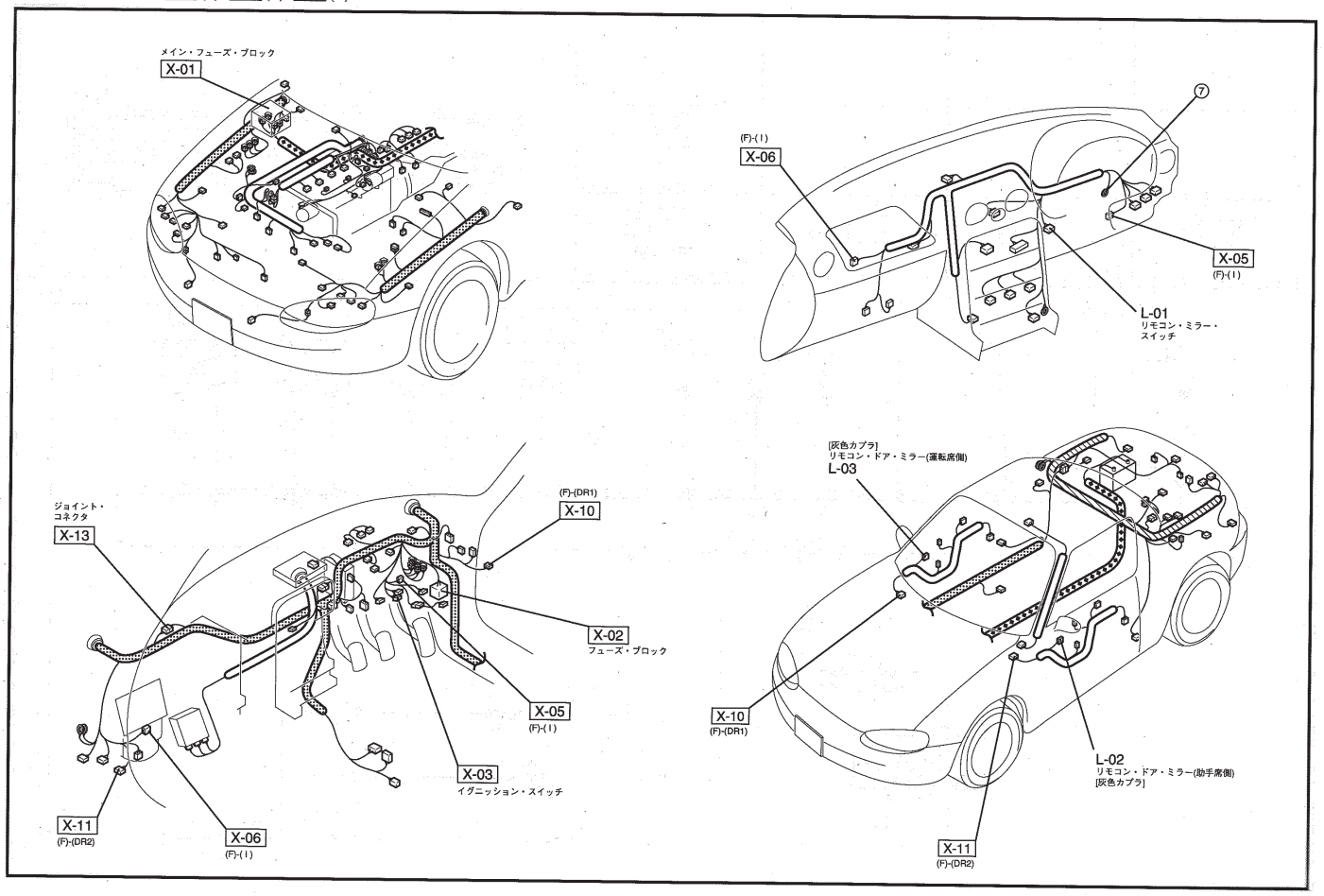

4WABS（4ホイール・アンチ・ロック・ブレーキ・システム）

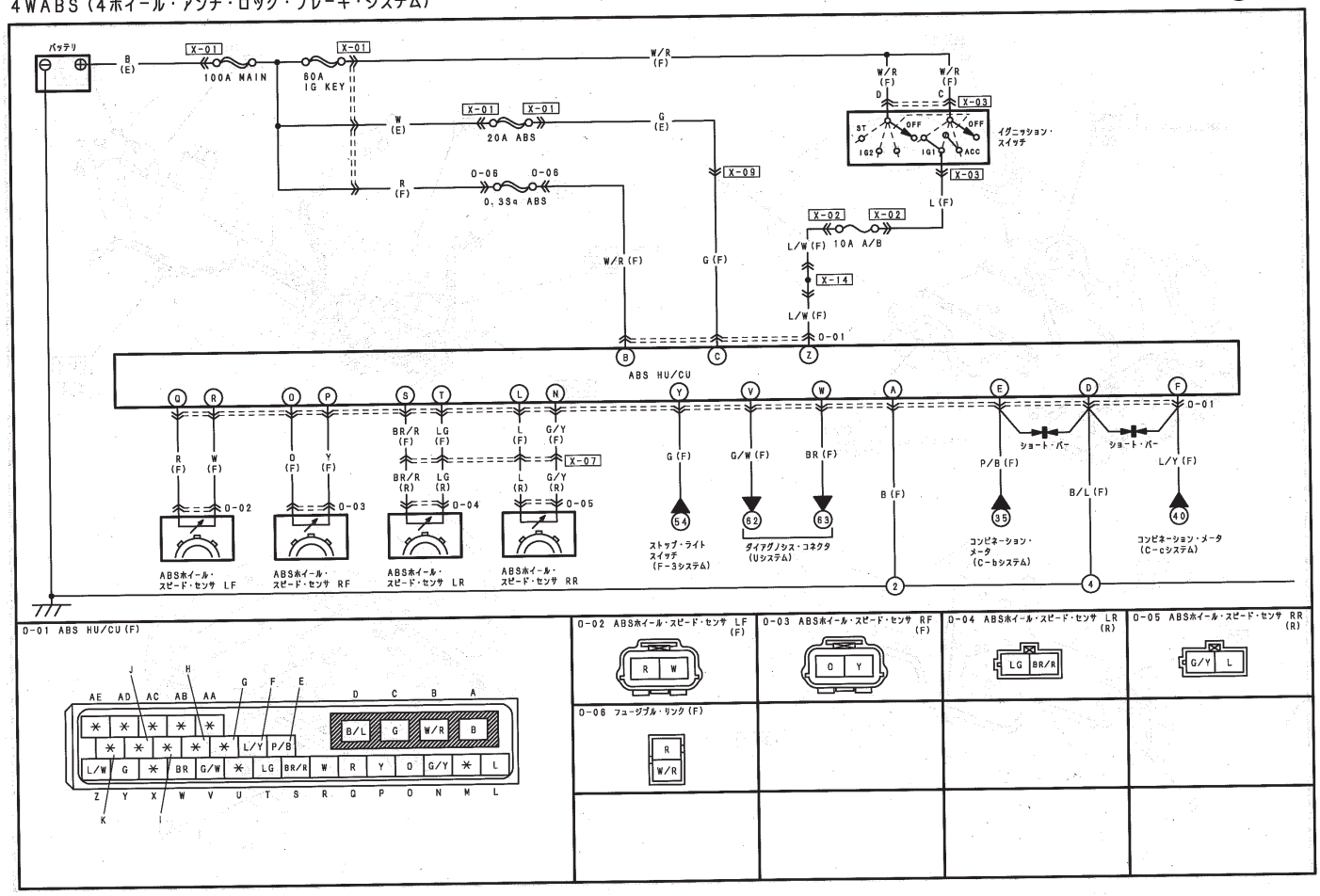

ハーネス・シンボル：(F) (E) (R)

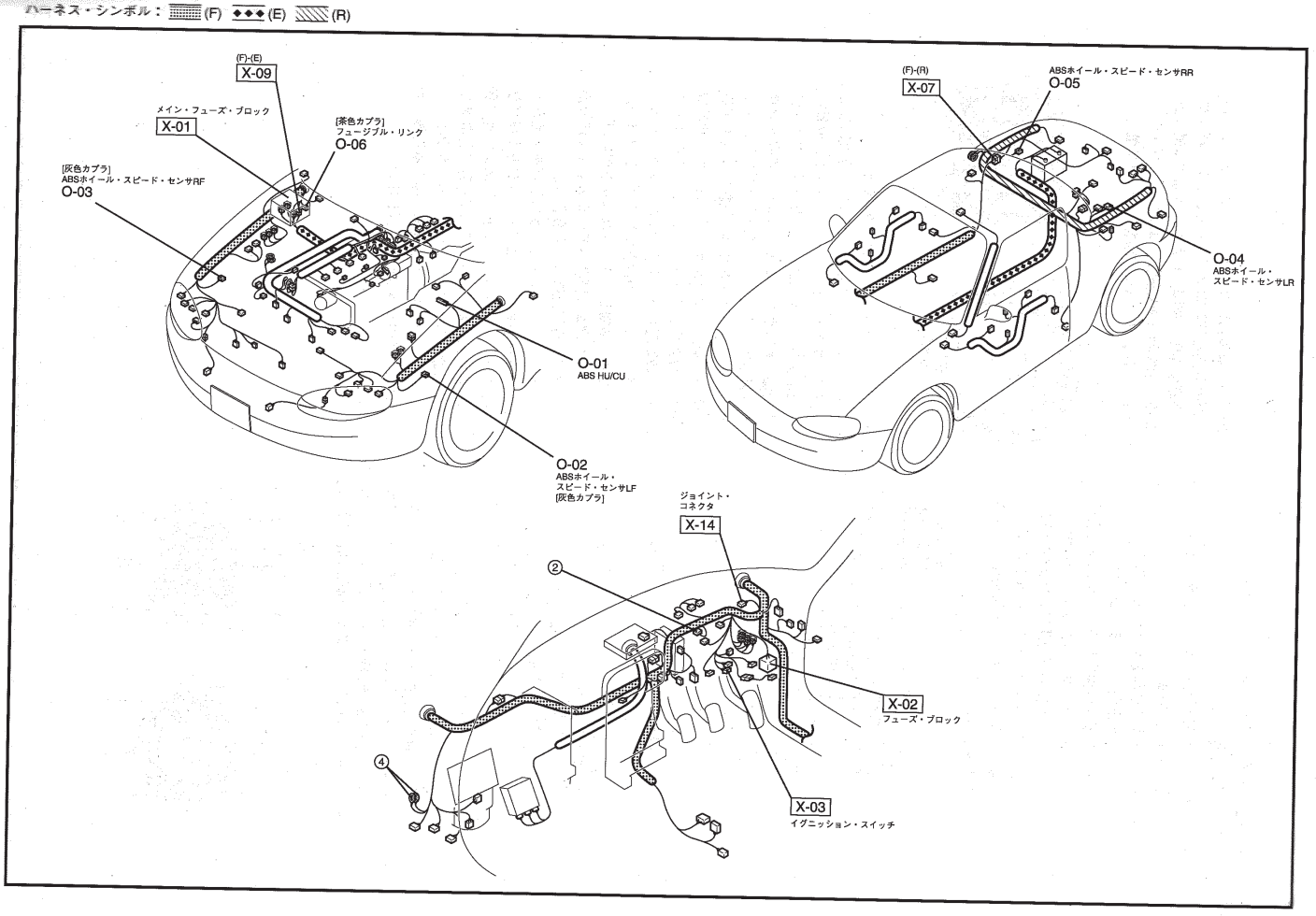

SRSエア・バッグ・システム

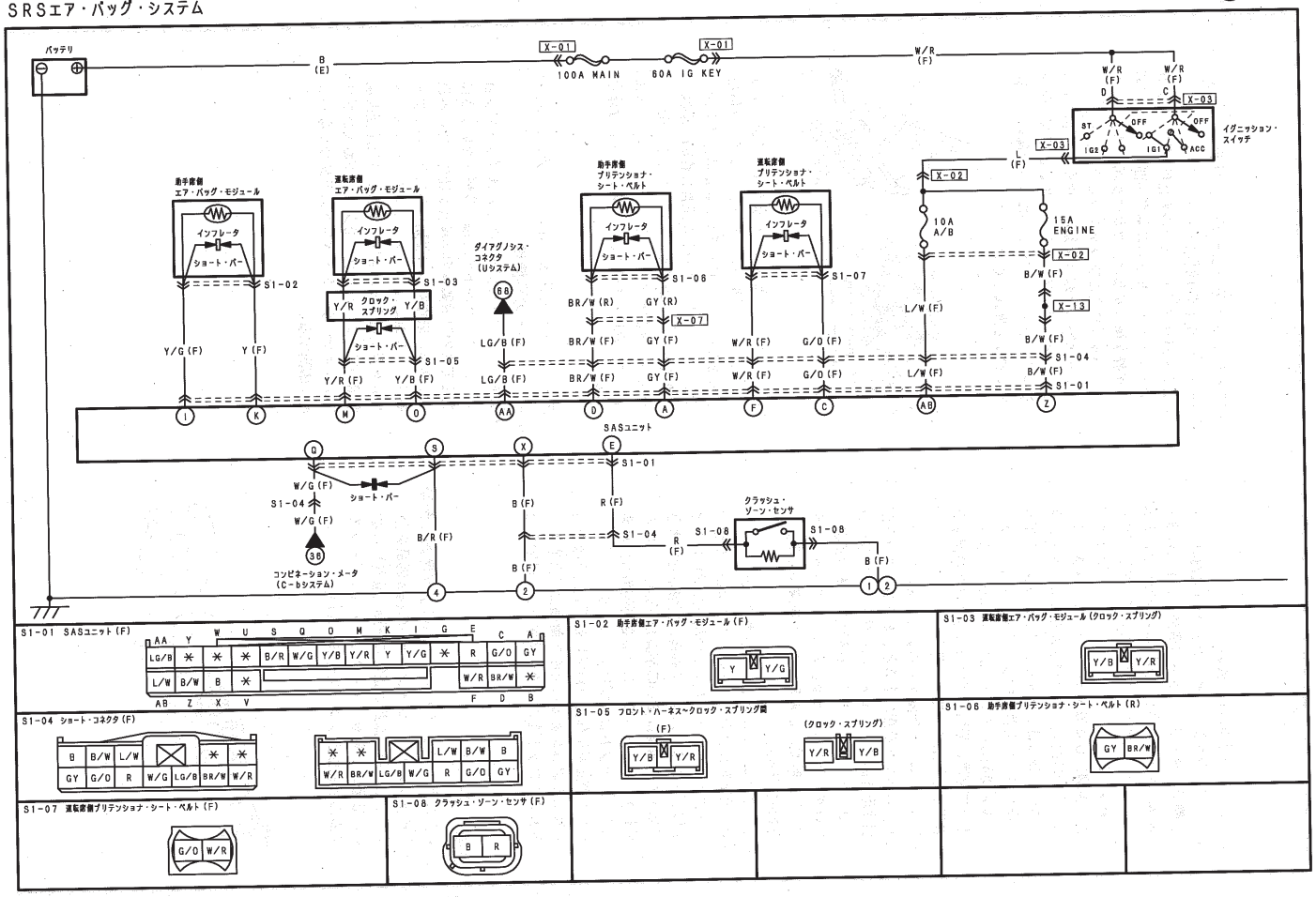

S1-01 SASユニット (F)

AA	Y	W	U	S	Q	O	M	K	I	G	E	C	A	
LG/B	✳	✳	✳	B/R	W/G	Y/B	Y/R	Y	Y/G	✳	R	G/O	GY	
L/W	B/W	B	✳								W/R	BR/W	✳	
AB	Z	X	V								F	D	B	

S1-02 助手席側エア・バッグ・モジュール (F)

S1-03 運転席側エア・バッグ・モジュール (クロック・スプリング)

S1-04 ショート・コネクタ (F)

S1-05 フロント・ハーネス~クロック・スプリング間

S1-06 助手席側プリテンショナ・シート・ベルト (R)

S1-07 運転席側プリテンショナ・シート・ベルト (F)

S1-08 クラッシュ・ゾーン・センサ (F)

ハーネス・シンボル：(F) (E) (R)

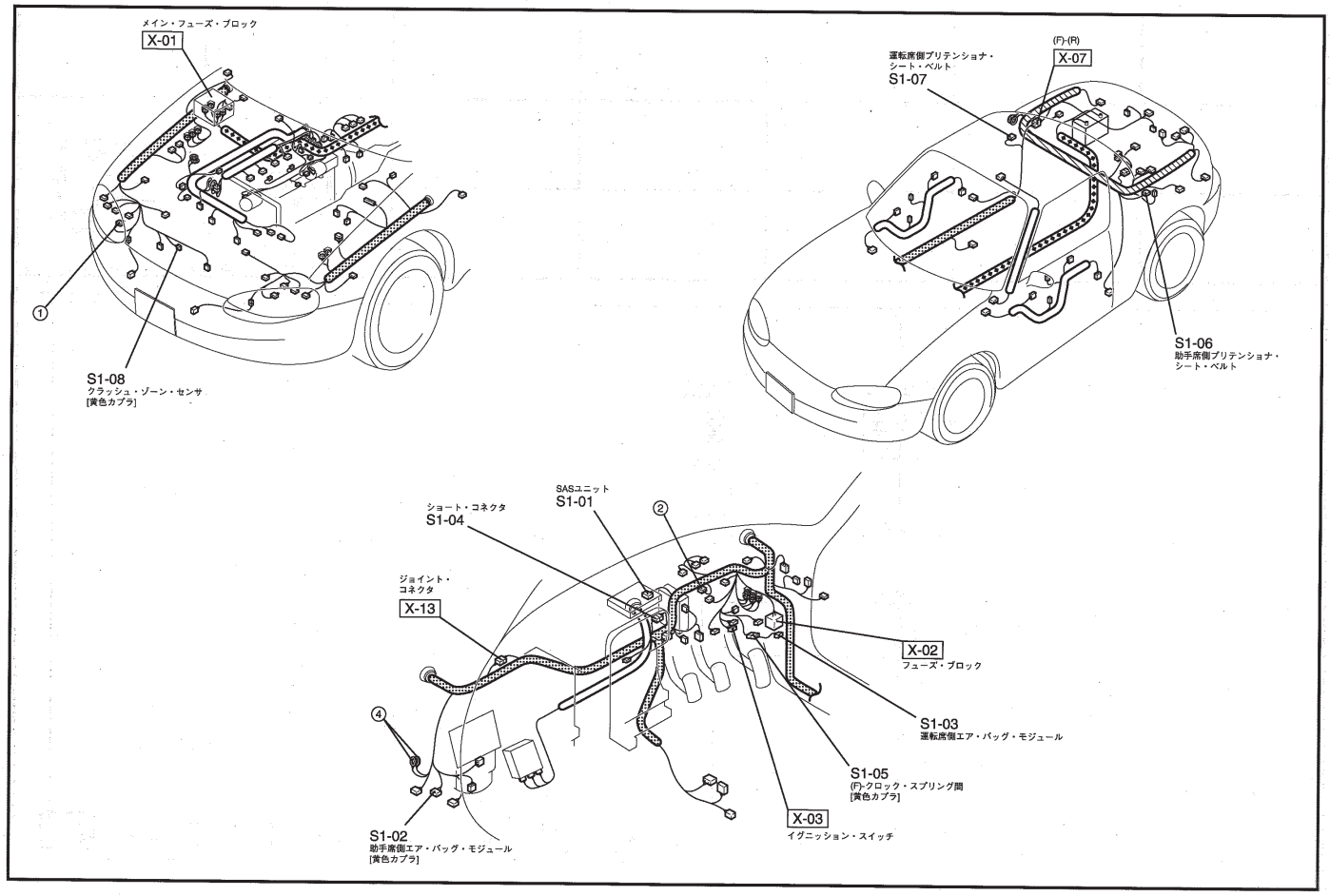

トランク・リッド・オープナ

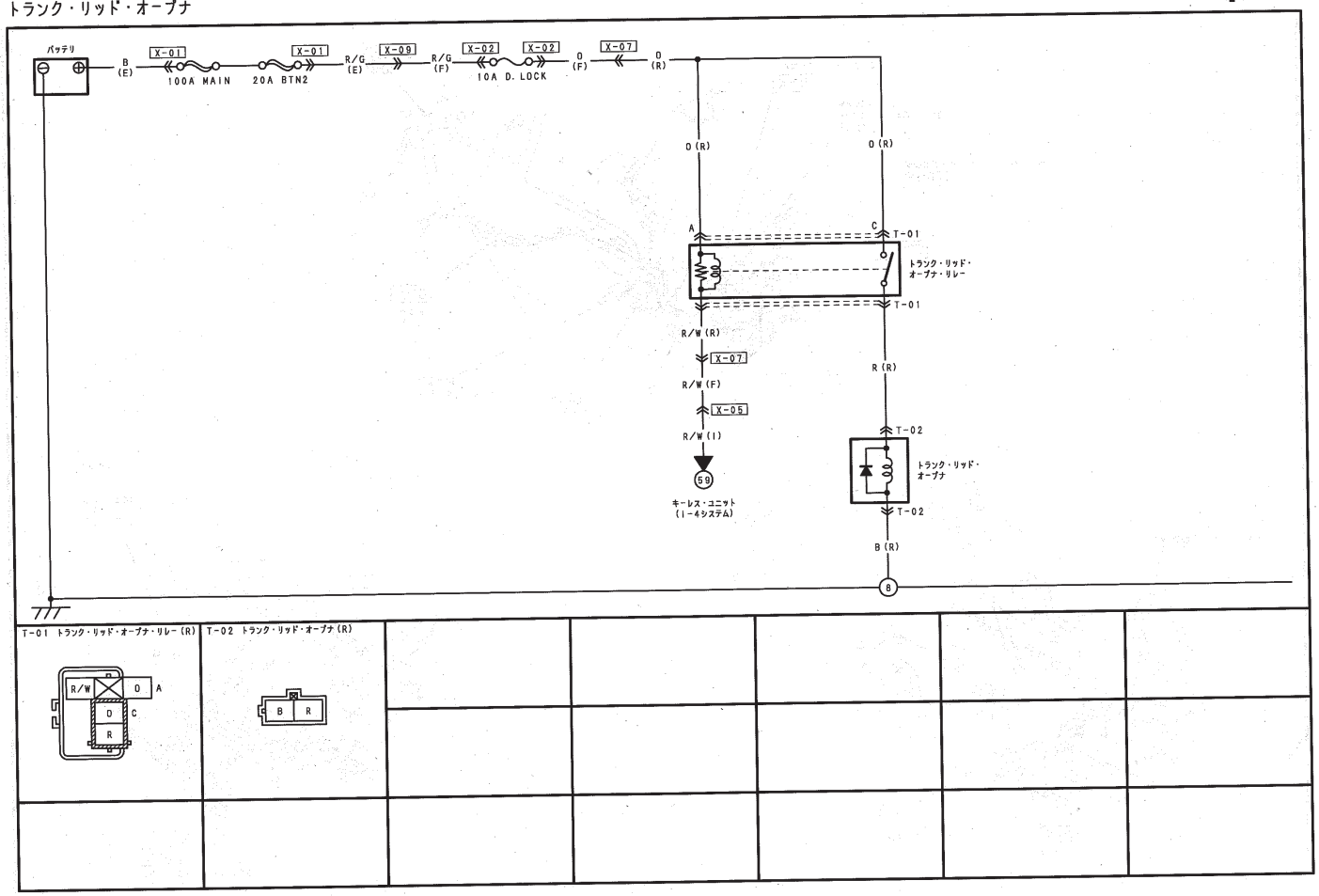

ハーネス・シンボル：(F) (E) (R)

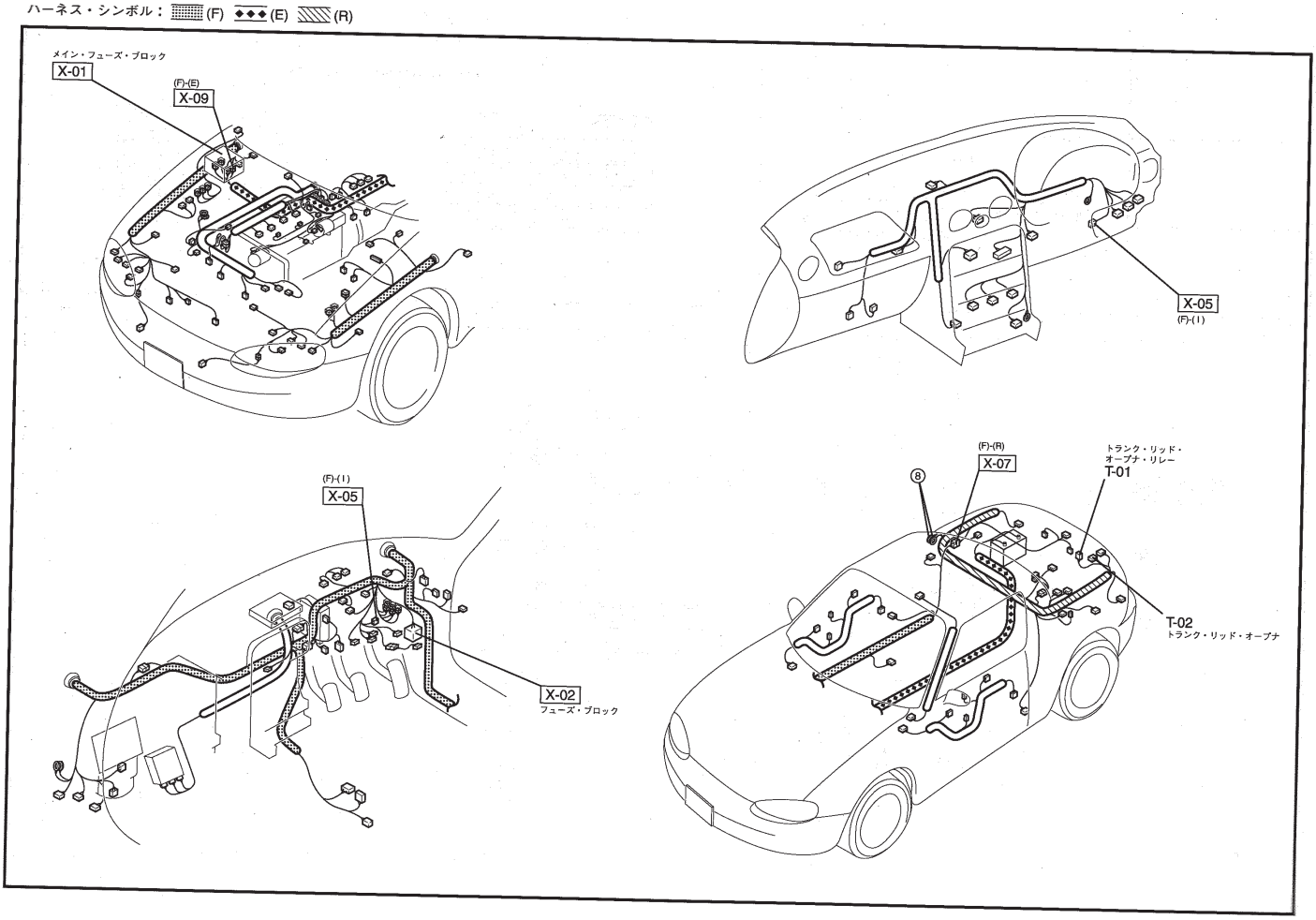

ダイアグノシス・コネクタ

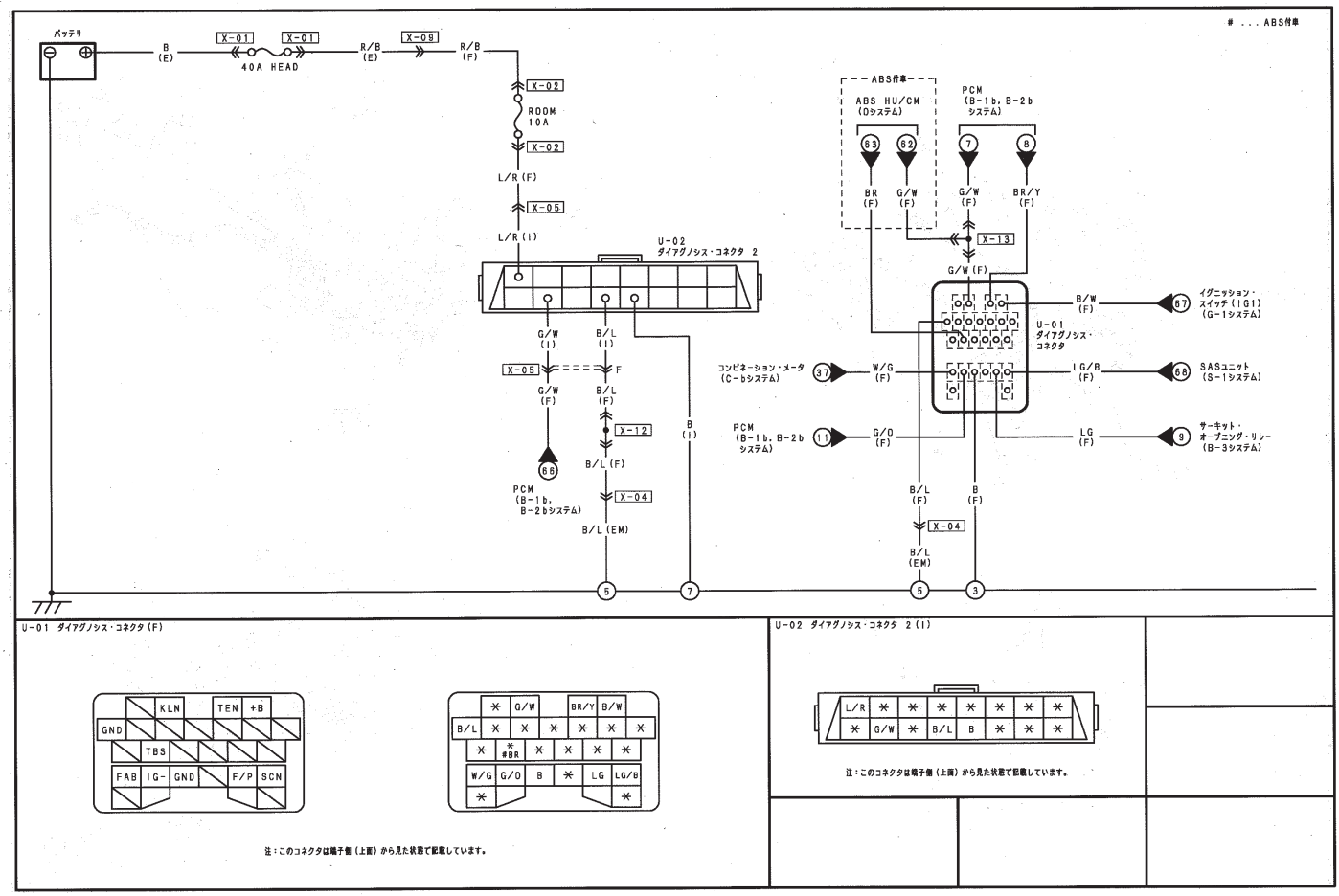

U-01 ダイアグノシス・コネクタ (F)

注：このコネクタは端子側（上面）から見た状態で記載しています。

U-02 ダイアグノシス・コネクタ 2 (I)

注：このコネクタは端子側（上面）から見た状態で記載しています。

ハーネス・シンボル：(F) (E) (R)

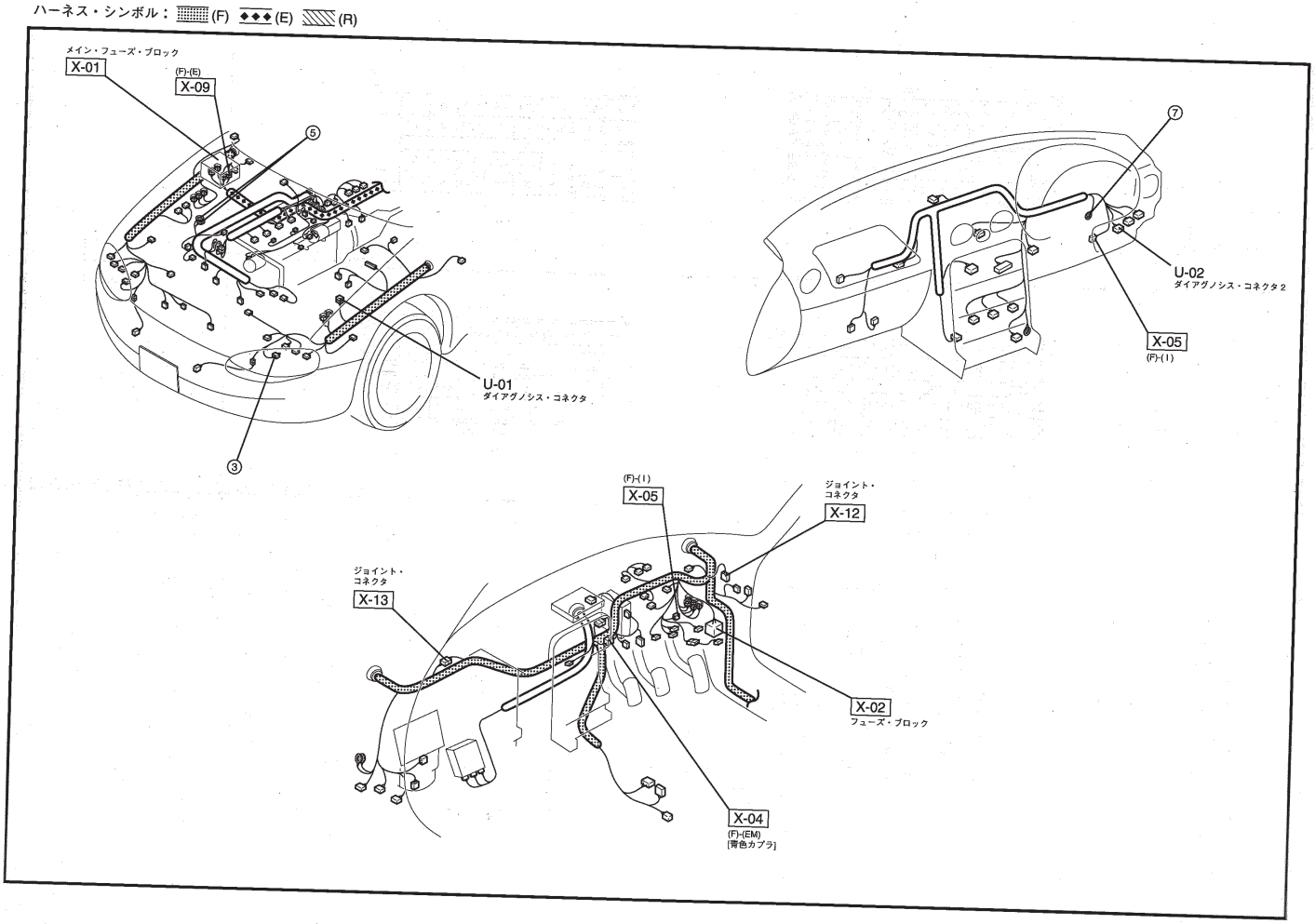

共通コネクタ

X-01 メイン・フューズ・ブロック

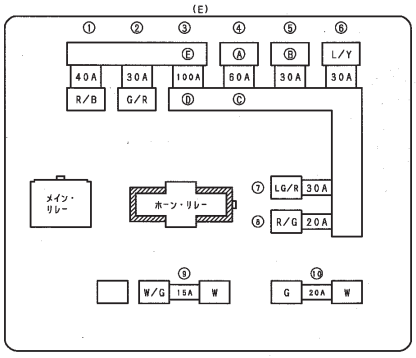

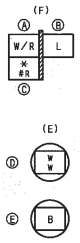

... ABS付車

① HEAD
② FUEL INJ
③ MAIN
④ IG KEY
⑤ BLOWER
⑥ FAN
⑦ BTN1
⑧ BTN2
⑨ STOP
⑬ ABS

注：このコネクタは端子側（上側）から見た状態で記載しています。

X-02 フューズ・ブロック(F)

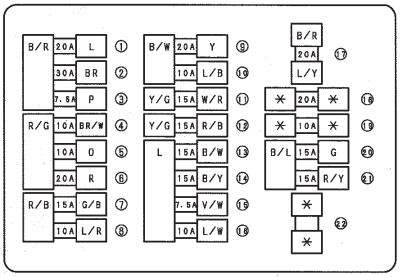

① WIPER
② P.WIND
③ A/C
④ HAZARD
⑤ D.LOCK
⑥ AUDIO
⑦ DEFOG
⑧ ROOM
⑨ CIGAR
⑩ RADIO
⑪ F.FOG
⑫ TAIL
⑬ ENGINE
⑭ METER
⑮ TURN
⑯ A/B
⑰ AD FAN
⑱ SEAT
⑲ R.FOG
⑳ HEAD.RH
㉑ HEAD.LH
㉒ ＊

注：このコネクタは端子側（上側）から見た状態で記載しています。

X-03 イグニッション・スイッチ(F)

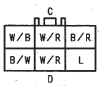

X-04 フロント～エミッション・ハーネス間

... AT

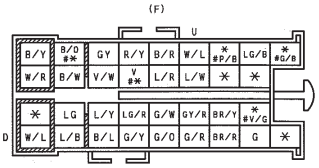

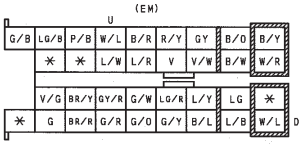

X-05 フロント～インパネ・ハーネス間

... キーレス・ユニット付車
@ ... BOSE付車または
カー・ナビゲーション・システム付車

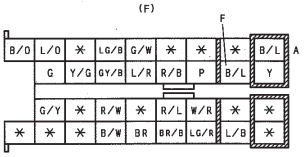

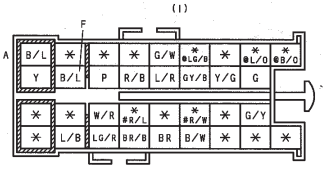

共通コネクタ

X-06 フロント～インパネ・ハーネス間

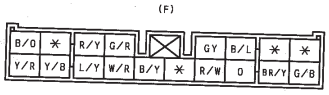

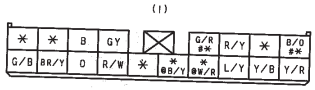

@ ... キーレス・ユニット付車
# ... オーディオ・システム（スタンダード・システム）付車

X-07 フロント～リヤ・ハーネス間

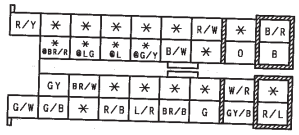

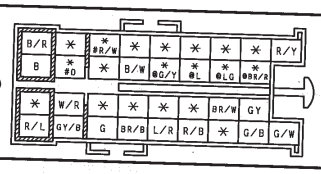

... キーレス・ユニット付車
@ ... ABS付車

X-08 フロント～エンジン・ハーネス間

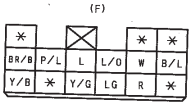

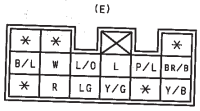

X-09 フロント～エンジン・ハーネス間

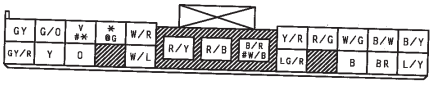

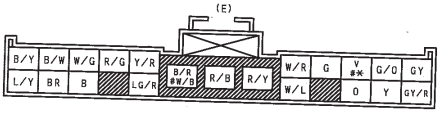

... AT
@ ... ABS付車

X-10 フロント～ドアNo.1ハーネス間

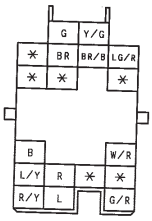

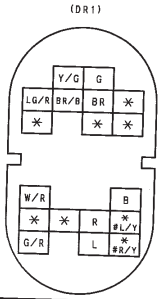

... キーレス・ユニット付車

X-11 フロント～ドアNo.2ハーネス間

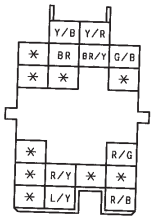

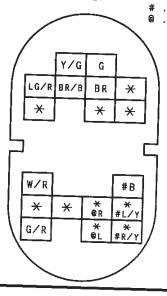

... 未使用
@ ... パワー・ドア・ロック・システム付車かつ
キーレス・ユニット搭車

X-12 ジョイント・コネクタ(F)

...AT

E	C	A
*#B/Y	*#B/Y	B/Y
*#B/L	B/L	B/L
F	D	B

X-13 ジョイント・コネクタ(F)

...ABS付*
@...AT

S	Q	O	M	K I	G	E	C	A
L/Y	L/Y	G/O	*@L/R	L/R	B/W	B/W	L/B	L/B	G/W
*#L/Y	*@G/O	G/O	L/R	L/R	B/W	B/W	*@L/B	G/W	*#G/W
T	R	P	N	L	J	H	F	D	B

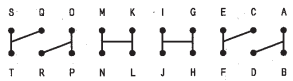

X-14 ジョイント・コネクタ(F)

...AT
@...ABS付*

S	Q	O	M	K I	G	E	C	A
W/G	W/G	*	B/Y	B/Y	R/B	R/B	G	*@G	R/Y
*#W/G	L/W	*@L/W	B/Y	*#B/Y	R/B	*#R/B	*#G	*#R/Y	R/Y
T	R	P	N	L	J	H	F	D	B

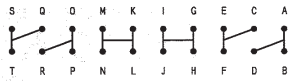

X-15 エミッション〜インジェクション・ハーネス間

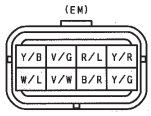

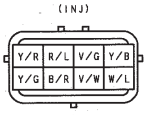

X-16 エミッション〜インジェクション・ハーネス間

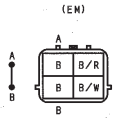

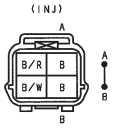

X-17 ジョイント・コネクタ(EM)

E	C	A
B/Y	*	*
B/L	B/L	B/L
F	D	B

X-18 エミッション・ハーネス〜ショート・コード間

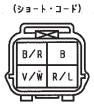

部品索引表

A
A/Cスイッチ……58
A/Cプレッシャ・スイッチ……58
A/Cリレー……56
ABS HU/CU……88
ABSホイール・スピード・センサ……88

E
EGRバルブ……20, 28

I
ISCソレノイド・バルブ……24, 32

O
O_2センサ……22, 30

P
P/Sプレッシャ・スイッチ……24, 32
PCM……18, 20, 22, 24, 26, 28, 30, 32

S
SASユニット……92

T
TCM……60
TNSリレー……46

イ
イグニッション・コイル……18, 26
イルミネーション
コンビネーション・メータ……68
セレクタ……68
ハザード・スイッチ……68
ファン・スイッチ……68
インターロック・ソレノイド・コイル……64
インターロック・レジスタ……64
インヒビタ・スイッチ……16, 60

ウ
ウオッシャ・モータ……44
運転席側エア・バッグ・モジュール……92
運転席側プリテンショナ・シートベルト……92

エ
エアフロ・センサ……20, 28

オ
オイル・コントロール・バルブ……24
オイル・プレッシャ・スイッチ……42
オーディオ・アンプ……76, 78
オーディオ・ユニット……74, 76
オーディオ・リレー……76, 78
オルタネータ……16

カ
カー・ナビゲーション・ユニット……78
カムシャフト・ポジション・センサ……20, 28

キ
キー・インターロック・ユニット……64
キーレス・スイッチ……38
キーレス・ユニット……72
吸気圧センサ……22, 30
吸気温センサ……22, 30

ク
クーリング・ファン・モータ……36
クーリング・ファン・リレー……36
クラッシュ・ゾーン・センサ……92
クラッチ・スイッチ……24, 32
クランクシャフト・ポジション・センサ……20, 28

コ
コンデンサ……18, 66
コンデンサ・ファン……56
コンデンサ・ファン・リレー……56
コンビネーション・メータ……38, 40, 42

サ
サーキット・オープニング・リレー……34

シ
シガー・ライタ……66
シフト・ロック・アクチュエータ……62
助手席側エア・バッグ・モジュール……92
助手席側プリテンショナ・シート・ベルト……92

ス
水温センサ……22, 30, 38
スタータ……16
スタータ・インターロック・スイッチ……16
ストップ・ライト……54
ストップ・ライト・スイッチ……54
スピード・メータ・センサ……38
スロットル・ポジション・センサ……22, 30

ソ
ソレノイド・バルブ……60

タ
ターン・スイッチ……50
ダイアグノシス・コネクタ……96

ツ
ツィータ……74, 76, 78

テ
テール・ライト……48

ト
ドア・スイッチ……70
ドア・スピーカ……74, 76, 78
ドア・ロック・アクチュエータ……84
ドア・ロック・タイマ・ユニット……84
ドア・ロック・リンク・スイッチ……84
トランク・リッド・オープナ……94
トランク・リッド・オープナ・リレー……94
トランク・ルーム・ライト……48
トランク・ルーム・ライト・スイッチ……48
トランク・ルーム・ライト・リレー……48

ニ
ニュートラル・スイッチ……24, 32

ネ
熱線プリント……66

ノ
ノック・センサ……24, 32

ハ
バーキング・ブレーキ・スイッチ……42
パージ・ソレノイド・バルブ……20, 28
ハイ・マウント・ストップ・ライト……54
ハザード・スイッチ……54
バック・アップ・ライト……50
バック・アップ・ライト・スイッチ……52